JUMO GmbH & Co. KG
Adresse de livraison :
Mackenrodtstraße 14
36039 Fulda, Allemagne
Adresse postale :
36035 Fulda, Allemagne
Tél. : +49 661 6003-0
Fax. : +49 661 6003-607
E-Mail : mail@jumo.net
Internet : www.jumo.net

JUMO-REGULATION SAS
7 rue des Drapiers
B.P. 45200
57075 Metz Cedex 3, France
Tél. : +33 3 87 37 53 00
E-Mail : info.fr@jumo.net
Internet : www.jumo.fr

JUMO AUTOMATION S.P.R.L. / P.G.M.B.H. / B.V.B.A
Industriestraße 18
4700 Eupen, Belgique
Tél. : +32 87 59 53 00
Fax. : +32 87 74 02 03
E-Mail : info.be@jumo.net
Internet : www.jumo.be

JUMO Schweiz AG
Laubisrütistrasse 70
8712 Stäfa, Suisse
Tél. : +41 44 928 24 44
Fax. : +41 44 928 24 48
E-Mail : info.ch@jumo.net
Internet : www.jumo.ch

Thermostats pour montage en saillie ATH.-SW
Thermostats simples et doubles

Particularités

- Contrôleur TW
- Contrôleur de température de sécurité STW (STB)
- Limiteur de température de sécurité STB
- Indice de protection IP65
- Plage de réglage -50[1] à +500 °C

ATHs-SW (Type 603035/...-1-...)

Description

Les thermostats régulent et surveillent des process thermiques. Les thermostats à monter en saillie ATH.-SW se composent d'un ou deux systèmes de mesure et de coupure séparés.

Les appareils sont disponibles sous différentes formes : contrôleur de température TW, contrôleur de température de sécurité STW (STB) et limiteur de température de sécurité STB. En cas de défaillance, le limiteur de température de sécurité STB place l'installation surveillée dans un état de sécurité défini.

Les thermostats à monter en saillie fonctionnent selon le principe de la dilatation des fluides ; un microrupteur sert d'organe de coupure électrique.

Fonction de coupure

Contrôleur de température TW
Si la température au niveau de la sonde dépasse la consigne réglée, le microrupteur est actionné via le mécanisme de transmission, ce qui provoque l'ouverture ou la fermeture du circuit électrique. Dès que la température est à nouveau inférieure à la consigne réglée (autour du différentiel de coupure), le contact à rupture brusque reprend sa position de repos.

Verrouillage du redémarrage du limiteur de température de sécurité STB
Si la température au niveau du capteur de température dépasse la valeur limite fixée, le circuit est ouvert et verrouillé mécaniquement. Après un dépassement de la valeur limite d'environ 10 % e la plage de température (environ 15 % avec réglage de la limite > +350 °C), le microrupteur peut être déverrouillé manuellement.

Utilisation du contrôleur de température de sécurité STW (STB) comme limiteur de-température de sécurité STB
Le circuit qui suit le thermostat doit être conforme aux normes DIN EN 14597 et VDE 0116.

Autocontrôle pour le limiteur de température de sécurité STB et le contrôleur de température de sécurité STW (STB)
Si le système de mesure est détruit, c'est-à-dire si le fluide d'expansion s'échappe, la pression dans la membrane du STB et du STW (STB) chute et ouvre définitivement le circuit. Le déverrouillage n'est plus possible. Lorsque le capteur STW (STB) et STB se refroidit dans la plage de température négative, le circuit s'ouvre, mais doit être déverrouillé manuellement par le bouton de réenclenchement lorsque la température remonte. La refermeture au niveau de la STW (STB) est automatique.

ATHf-SW (Type 603035/...-2-...)

[1] sur demande

JUMO GmbH & Co. KG
Adresse de livraison :
Mackenrodtstraße 14
36039 Fulda, Allemagne
Adresse postale :
36035 Fulda, Allemagne
Tél. : +49 661 6003-0
Fax. : +49 661 6003-607
E-Mail : mail@jumo.net
Internet : www.jumo.net

JUMO-REGULATION SAS
7 rue des Drapiers
B.P. 45200
57075 Metz Cedex 3, France
Tél. : +33 3 87 37 53 00
E-Mail : info.fr@jumo.net
Internet : www.jumo.fr

JUMO AUTOMATION S.P.R.L. / P.G.M.B.H. / B.V.B.A
Industriestraße 18
4700 Eupen, Belgique
Tél. : +32 87 59 53 00
Fax. : +32 87 74 02 03
E-Mail : info.be@jumo.net
Internet : www.jumo.be

JUMO Schweiz AG
Laubisrütistrasse 70
8712 Stäfa, Suisse
Tél. : +41 44 928 24 44
Fax. : +41 44 928 24 48
E-Mail : info.ch@jumo.net
Internet : www.jumo.ch

Homologations et marques de contrôle

	Organisme d'essai	DIN CERTCO/TÜV Süd
	Certificats/Numéros d'essai	TW892
	Base d'essai	DIN EN 14597
	s'applique à	ATH.-SW-2 (Type 603035/0002 [TW])
	Organisme d'essai	DIN CERTCO/TÜV Süd
	Certificats/Numéros d'essai	STW(STB)894S
	Base d'essai	DIN EN 14597
	s'applique à	ATH.-SW-20 (Typ 603035/0020 [STW (STB)])
	Organisme d'essai	DIN CERTCO/TÜV Süd
	Certificats/Numéros d'essai	TW/TW901
	Base d'essai	DIN EN 14597
	s'applique à	ATH.-SW-22 (Type 603035/0202 [TW/TW])
	Organisme d'essai	DIN CERTCO/TÜV Süd
	Certificats/Numéros d'essai	STB895
	Base d'essai	DIN EN 14597
	s'applique à	ATH.-SW-70 (Type 603035/0070 [STB])
	Organisme d'essai	DIN CERTCO/TÜV Süd
	Certificats/Numéros d'essai	TW/STW(STB)903S
	Base d'essai	DIN EN 14597
	s'applique à	ATH.-SW-220 (Type 603035/0220 [TW/STW (STB)])
	Organisme d'essai	DIN CERTCO/TÜV Süd
	Certificats/Numéros d'essai	TW/STB904
	Base d'essai	DIN EN 14597
	s'applique à	ATH.-SW-270 (Type 603035/0270 [TW/STB])
	Organisme d'essai	DIN CERTCO/TÜV Süd
	Certificats/Numéros d'essai	2xSTW(STB)905S
	Base d'essai	DIN EN 14597
	s'applique à	ATH.-SW-2020 (Type 603035/2020 [STW (STB)/STW (STB)])
	Organisme d'essai	DIN CERTCO/TÜV Süd
	Certificats/Numéros d'essai	STW(STB)/STB906S
	Base d'essai	DIN EN 14597
	s'applique à	ATH.-SW-2070 (Type 603035/2070 [STW (STB)/STB]
	Organisme d'essai	DIN CERTCO/TÜV Süd
	Certificats/Numéros d'essai	STB/STB907
	Base d'essai	DIN EN 14597
	s'applique à	ATH.-SW-7070 (Type 603035/7070 [STB/STB])
PED	Organisme d'essai	TÜV Süd
	Certificats/Numéros d'essai	Z-IS-TAF-MUC-17-11-2652099-021
	Base d'essai	2014/68/EU, DIN EN 14597
	s'applique à	ATH.-SW-20 (Type 603035/0020 [STW (STB)], ATH.-SW-70 (Type 603035/0070 [STB]), ATH.-SW-220 (Type 603035/0220 [TW/STW (STB)]), ATH.-SW-270 (Type 603035/0270 [TW/STB]), ATH.-SW-2020 (Type 603035/2020 [STW (STB)/STW (STB)]), ATH.-SW-2070 (Type 603035/2070 [STW (STB)/STB]), ATH.-SW-7070 (Type 603035/7070 [STB/STB])

Documentation russe sur demande.

JUMO GmbH & Co. KG
Adresse de livraison :
Mackenrodtstraße 14
36039 Fulda, Allemagne
Adresse postale :
36035 Fulda, Allemagne
Tél. : +49 661 6003-0
Fax. : +49 661 6003-607
E-Mail : mail@jumo.net
Internet : www.jumo.net

JUMO-REGULATION SAS
7 rue des Drapiers
B.P. 45200
57075 Metz Cedex 3, France
Tél. : +33 3 87 37 53 00
E-Mail : info.fr@jumo.net
Internet : www.jumo.fr

JUMO AUTOMATION S.P.R.L. / P.G.M.B.H. / B.V.B.A
Industriestraße 18
4700 Eupen, Belgique
Tél. : +32 87 59 53 00
Fax. : +32 87 74 02 03
E-Mail : info.be@jumo.net
Internet : www.jumo.be

JUMO Schweiz AG
Laubisrütistrasse 70
8712 Stäfa, Suisse
Tél. : +41 44 928 24 44
Fax. : +41 44 928 24 48
E-Mail : info.ch@jumo.net
Internet : www.jumo.ch

Caractéristiques techniques

Plages de réglage et sondes de température

	Remplissage liquide			
Fonction de coupure	Plage de réglage/ valeurs limites °C	Température max. de la sonde autorisée °C	Longueur maximale du capillaire mm	Longueur de lan sonde „L“ Ø de la sonde „d“ = 6 mm[a] mm
TW	-20 à +50	60	5000	141
	-10 à +40	50		185
	0 à 50	60		185
	0 à 70	80		138
	0 à 100	125		107
	20 à 90	115		138
	30 à 110	135		125
	20 à 120	140		106
	60 à 130	150		135
	20 à 150	175		88
	50 à 200	230		101
	50 à 250	290		73
	50 à 300	345		63
STW (STB) et STB	30 à 110	135	5000	108
	60 à 130	150		116
	20 à 150	175		077
	50 à 250	290		064
	50 à 300	345		055

	Remplissage gaz			
TW	20 à 400	460	1000	278
	20 à 500	575	2000	148
	20 à 500	575	4000	202
STW (STB) et STB	20 à 400	460	1000	176
	20 à 500	575	2000	127
	20 à 500	575	4000	202

[a] de série

Capillaire et sonde de témperature

Type	Valeur de fin d’échelle	Capillaire	Sonde de température
ATH.-SW	Jusqu’à 200 °C	Cuivre (Cu), Ø 1,5mm, Matériau n° Cu-DHP	Cuivre (Cu), Matériau n° Cu-DHP, brasé
	Jusqu’à 350 °C	Cuivre (Cu), Ø 1,5mm Matériau n° Cu-DHP	Acier inox (CrNi), AISI 316 Ti, brasé
	Jusqu’à 350 °C	Acier inox (CrNi), Ø 1,5mm	Acier inox (CrNi), AISI 316 Ti, soudé (avec supplément)
	Jusqu’à 500 °C	Acier inox (CrNi), Ø 1,5mm	Acier inox (CrNi), AISI 316 Ti, soudé
Longueur du capillaire	De série 1000 mm, max. 5000 mm		
Rayon de courbure min. du capillaire	5 mm		

JUMO GmbH & Co. KG
Adresse de livraison :
Mackenrodtstraße 14
36039 Fulda, Allemagne
Adresse postale :
36035 Fulda, Allemagne
Tél. : +49 661 6003-0
Fax. : +49 661 6003-607
E-Mail : mail@jumo.net
Internet : www.jumo.net

JUMO-REGULATION SAS
7 rue des Drapiers
B.P. 45200
57075 Metz Cedex 3, France
Tél. : +33 3 87 37 53 00
E-Mail : info.fr@jumo.net
Internet : www.jumo.fr

JUMO AUTOMATION S.P.R.L. / P.G.M.B.H. / B.V.B.A
Industriestraße 18
4700 Eupen, Belgique
Tél. : +32 87 59 53 00
Fax. : +32 87 74 02 03
E-Mail : info.be@jumo.net
Internet : www.jumo.be

JUMO Schweiz AG
Laubisrütistrasse 70
8712 Stäfa, Suisse
Tél. : +41 44 928 24 44
Fax. : +41 44 928 24 48
E-Mail : info.ch@jumo.net
Internet : www.jumo.ch

Caractéristiques électriques

Fonction de coupure	TW, STW (STB) Microrupture avec contact inverseur	STB Microrupture avec contact à ouverture et réarmement manuel
Pouvoir de coupure max. pour différentiel de coupure 1,5 % et 2 %	AC 230 V +10 %, 10 (2)[a] A, cos φ = 1 (0,6)[a], DC 230 V +10 %, 0,25 A AC 230 V +10 %, 6 (1,2)[a] A, cos φ = 1 (0,6)[a]	- Microrupteur à revêtement doré, option 702 (uniquement pour différentiel de coupure 3 %, 5 % et 7 %), AC/DC 24 V, 0,1 A, résistance de contact 2,5 à 10 mΩ

Sûreté des contacts	Pour garantir une sécurité de commutation aussi élevée que possible, nous recommandons une charge minimale de :
pour les contacts en argent	AC/DC = 24 V, 100 mA
pour les contacts dorés (option 702)	AC/DC = 10 V, 5 mA

[a] Charges inductives

Influences de l'environnement

Différentiel de coupure en % de la plage de réglage/valeur limite	Valeur nominale	Valeur réelle possible	Valeur nominale	Valeur réelle possible	
	Remplissage liquide		Remplissage gaz		
Fonction de coupure TW	3	3 max. 5	5	4 max. 8	De série
	6	6 max. 8	9	8 max. 12	Sur demande
	1,5	1 max. 2	2	1,5 max. 2,5	Avec supplément
	Remplissage liquide		Remplissage gaz		
Fonction de coupure STW (STB)	5	4 max. 6	7	5 max. 12	De série
	9	8 max. 11	9	8 max. 16	Sur demande
	2	1 max. 3	2	1,5 max. 3	Avec supplément
Précision du point de coupure en % de la plage de réglage/valeurs limites					
Fonction de coupure TW	dans le tiers supérieur de l'échelle ± 1,5 %, en début d'échelle ± 6 %				
Fonction de coupure STB, STW (STB)	dans le tiers supérieur de l'échelle +0/-5 %, en début d'échelle +0/-10 %				

Influence de la température ambiante	par rapport à la plage de réglage/valeurs limites Si la température ambiante au niveau du boîtier diffère de la température d'étalonnage 22 °C, le point de coupure est déplacé: Température ambiante plus élevée = point de contact plus bas Température ambiante plus basse = point de contact plus haut					
Thermostat pour montage en saillie avec valeur de fin d'échelle	< 200 °C		≥ 200 °C ≤ 350 °C		> 350 °C ≤ 500 °C	
Fonction de coupure	TW	STB/STW (STB)	TW	STB/STW (STB)	TW	STB/STW (STB)
Influence sur le boîtier	0,08 %/K	0,17 %/K	0,06 %/K	0,13 %/K	0,14 %/K	0,12 %/K
Influence sur le capillaire par mètre	0,047 %/K	0,054 %/K	0,09 %/K	0,11 %/K	0,04 %/K	0,03 %/K
Température de stockage admissible	-50 à +50 °C ou jusqu'à la température ambiante max. autorisée (voir plaque signalétique)					
Température ambiante d'utilisation admissible en service	Voir plaque signalétique					
Position nominale (NL)	quelconque					

JUMO GmbH & Co. KG
Adresse de livraison :
Mackenrodtstraße 14
36039 Fulda, Allemagne
Adresse postale :
36035 Fulda, Allemagne
Tél. : +49 661 6003-0
Fax. : +49 661 6003-607
E-Mail : mail@jumo.net
Internet : www.jumo.net

JUMO-REGULATION SAS
7 rue des Drapiers
B.P. 45200
57075 Metz Cedex 3, France
Tél. : +33 3 87 37 53 00
E-Mail : info.fr@jumo.net
Internet : www.jumo.fr

JUMO AUTOMATION S.P.R.L. / P.G.M.B.H. / B.V.B.A
Industriestraße 18
4700 Eupen, Belgique
Tél. : +32 87 59 53 00
Fax. : +32 87 74 02 03
E-Mail : info.be@jumo.net
Internet : www.jumo.be

JUMO Schweiz AG
Laubisrütistrasse 70
8712 Stäfa, Suisse
Tél. : +41 44 928 24 44
Fax. : +41 44 928 24 48
E-Mail : info.ch@jumo.net
Internet : www.jumo.ch

Boîtier

Matériau	Fonte d'aluminium, laquée (de série)
Réglage de la consigne	Point de commutation réglable à l'aide d'un tournevis après avoir retiré le couvercle du boîtier.
Indice de protection	IP65 suivant DIN EN 60529
Passe-câble	Presse-étoupe M20 × 1,5, plage d'étanchéité 6 à 12 mm (de série)
Poids	Env. 1,2 kg
Fixation du boîtier Type ATHf-SW avec capillaire	Avec 2 vis à travers la partie inférieure du boîtier (montage mural), sortie capillaire sur le côté du boîtier

Raccordement au process

Type ATHs-SW avec tige rigide	
Valeur de fin d'échelle jusqu'à 150 °C	Raccordement au process 20 : Doigt de gant à visser avec embout fileté 1/2"G, forme A, suivant DIN 3852/2
Valeur de fin d'échelle supérieure à 150 °C	Raccordement au process 30 : Doigt de gant à visser avec embout fileté 1/2"G, forme A, suivant DIN 3852/2, et pièce intermédiaire, ainsi la température ambiante admissible sur le boîtier n'est pas dépassée
Type ATHf-SW avec capillaire	Raccordement au process 10 : Sonde ronde lisse (de série) Raccordement au process 20 : Doigt de gant à visser (sur demande) Doigt de gant à visser avec embout fileté 1/2"G, forme A, suivant DIN 3852/2, et pièce de serrage avec vis de blocage pour bloquer la sonde
Matériau	
Raccordement au process 20	
jusqu'à 150 °C	CuZn (de série)
au-delà de 150 °C	CrNi
Raccordement au process 30	
au-delà de 150 °C	CrNi
Longueur utile	Longueurs standards : 100, 120, 150, 200 ou 300 mm (autres longueurs sur demande)
Ø gaine de protection	Thermostats simples D = 8 mm, Thermostats doubles D = 15 mm

⇨ Autres raccords de process et doigts de gant, voir fiche technique 606710.

JUMO GmbH & Co. KG
Adresse de livraison :
Mackenrodtstraße 14
36039 Fulda, Allemagne
Adresse postale :
36035 Fulda, Allemagne
Tél. : +49 661 6003-0
Fax. : +49 661 6003-607
E-Mail : mail@jumo.net
Internet : www.jumo.net

JUMO-REGULATION SAS
7 rue des Drapiers
B.P. 45200
57075 Metz Cedex 3, France
Tél. : +33 3 87 37 53 00
E-Mail : info.fr@jumo.net
Internet : www.jumo.fr

JUMO AUTOMATION S.P.R.L. / P.G.M.B.H. / B.V.B.A
Industriestraße 18
4700 Eupen, Belgique
Tél. : +32 87 59 53 00
Fax. : +32 87 74 02 03
E-Mail : info.be@jumo.net
Internet : www.jumo.be

JUMO Schweiz AG
Laubisrütistrasse 70
8712 Stäfa, Suisse
Tél. : +41 44 928 24 44
Fax. : +41 44 928 24 48
E-Mail : info.ch@jumo.net
Internet : www.jumo.ch

Dimensions

ATHs-SW (Type 603035/...-1-...) avec raccordement au process doigt de gant à visser

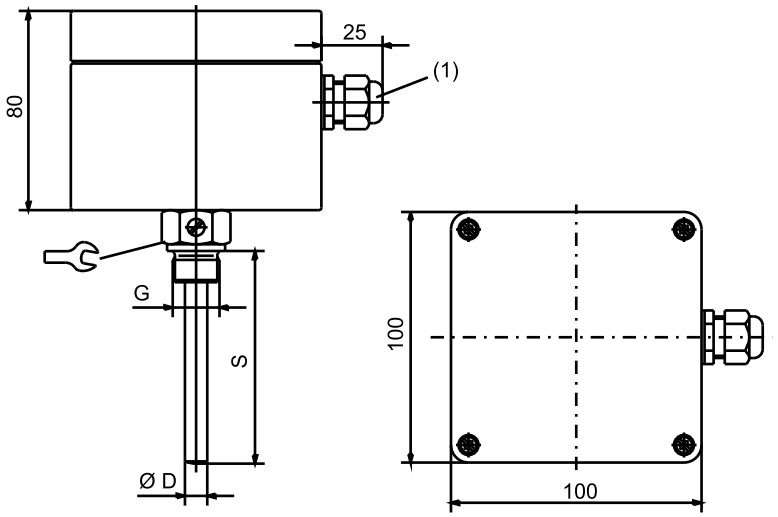

1 Filetage M20 × 1,5

ATHf-SW (Type 603035/...-2-...) avec capillaire et raccordement au process sonde ronde lisse

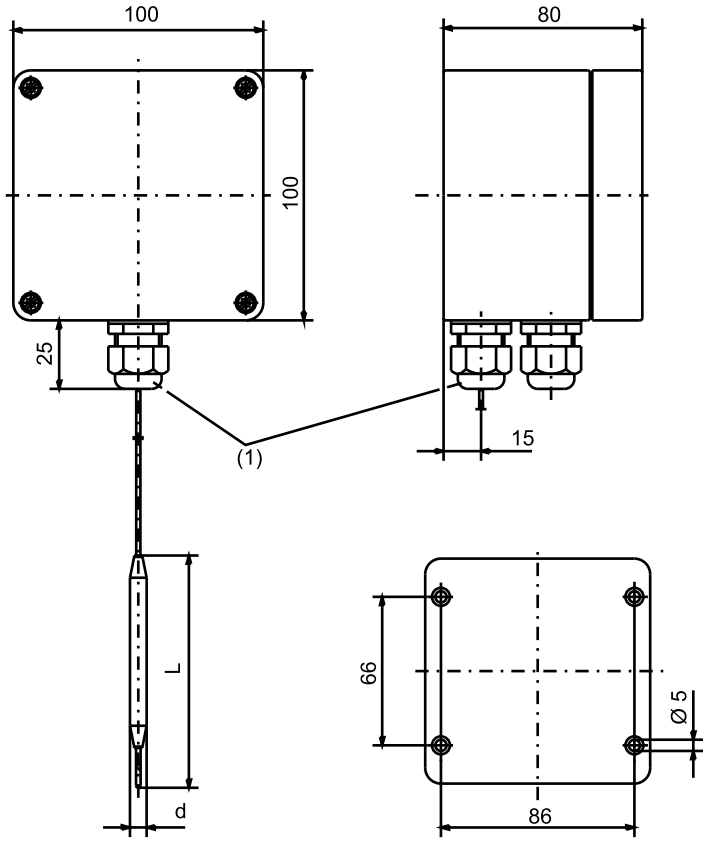

1 Filetage M20 × 1,5

JUMO GmbH & Co. KG
Adresse de livraison :
Mackenrodtstraße 14
36039 Fulda, Allemagne
Adresse postale :
36035 Fulda, Allemagne
Tél. : +49 661 6003-0
Fax. : +49 661 6003-607
E-Mail : mail@jumo.net
Internet : www.jumo.net

JUMO-REGULATION SAS
7 rue des Drapiers
B.P. 45200
57075 Metz Cedex 3, France
Tél. : +33 3 87 37 53 00
E-Mail : info.fr@jumo.net
Internet : www.jumo.fr

JUMO AUTOMATION S.P.R.L. / P.G.M.B.H. / B.V.B.A
Industriestraße 18
4700 Eupen, Belgique
Tél. : +32 87 59 53 00
Fax. : +32 87 74 02 03
E-Mail : info.be@jumo.net
Internet : www.jumo.be

JUMO Schweiz AG
Laubisrütistrasse 70
8712 Stäfa, Suisse
Tél. : +41 44 928 24 44
Fax. : +41 44 928 24 48
E-Mail : info.ch@jumo.net
Internet : www.jumo.ch

Schéma de raccordement

Le schéma de raccordement figurant dans la fiche technique fournit des informations sur le choix du produit.

Pour le raccordement électrique, utilisez exclusivement la notice de montage ou la notice de mise en service !

Type	Systèm	Fonction de coupure	
Thermostats simples	-	TW, STW	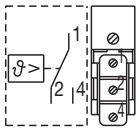
	-	STB	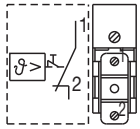

Type	Systèmes	Fonction de coupure	
Thermostats doubles	Systèmes I et systèmes II: avec contact inverseur	TW, STW	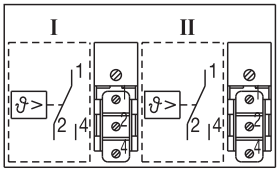
	Systèmes I: avec contact inverseur	TW, STW	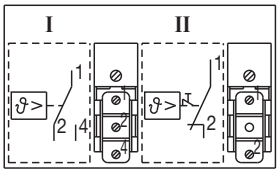
	Systèmes II: avec contact à ouverture et réarmement manuel	STB	
	Systèmes I und Systèmes II: avec contact à ouverture et réarmement manuel	STB	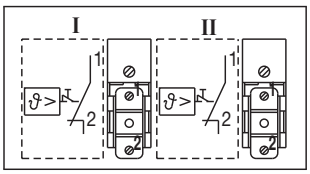

JUMO GmbH & Co. KG
Adresse de livraison :
Mackenrodtstraße 14
36039 Fulda, Allemagne
Adresse postale :
36035 Fulda, Allemagne
Tél. : +49 661 6003-0
Fax. : +49 661 6003-607
E-Mail : mail@jumo.net
Internet : www.jumo.net

JUMO-REGULATION SAS
7 rue des Drapiers
B.P. 45200
57075 Metz Cedex 3, France
Tél. : +33 3 87 37 53 00
E-Mail : info.fr@jumo.net
Internet : www.jumo.fr

JUMO AUTOMATION S.P.R.L. / P.G.M.B.H. / B.V.B.A
Industriestraße 18
4700 Eupen, Belgique
Tél. : +32 87 59 53 00
Fax. : +32 87 74 02 03
E-Mail : info.be@jumo.net
Internet : www.jumo.be

JUMO Schweiz AG
Laubisrütistrasse 70
8712 Stäfa, Suisse
Tél. : +41 44 928 24 44
Fax. : +41 44 928 24 48
E-Mail : info.ch@jumo.net
Internet : www.jumo.ch

Références de commande

	(1)	**Type de base**	
603035		Thermostats pour montage en saillie ATH.-SW	
	(2)	**Extension du type de base**	
0002		ATH.-SW-2	Contrôleur de température (TW)
0020		ATH.-SW-20	Contrôleur de température de sécurité (STW)
0070		ATH.-SW-70	Limiteur de température de sécurité (STB)
0202		ATH.-SW-22	Contrôleur de température/contrôleur de température (TW/TW)
0220		ATH.-SW-220	Contrôleur de température/contrôleur de température de sécurité (TW/STW (STB))
0270		ATH.-SW-270	Contrôleur de température/limiteur de température de sécurité (TW/STB)
2020		ATH.-SW-2020	Contrôleur de température de sécurité/contrôleur de température de sécurité (STW (STB)/STW (STB))
2070		ATH.-SW-2070	Contrôleur de température de sécurité/limiteur de température de sécurité (STW (STB)/STB)
7070		ATH.-SW-7070	Limiteur de température de sécurité/limiteur de température de sécurité (STB/STB)
	(3)	**Forme**	
1		Tige rigide (ATHs-SW)	
2		Capillaire (ATHf-SW)	
	(4)	**Plages de réglage (TW)**	
014		-20 à +50 °C	
016		-10 à +40 °C	
021		0 à 50 °C	
022		0 à 70 °C	
025		0 à 100 °C	
041		20 à 90 °C	
042		20 à 120 °C	
043		20 à 150 °C	
045		20 à 400 °C	
046		20 à 500 °C	
052		30 à 110 °C	
062		50 à 200 °C	
063		50 à 250 °C	
064		50 à 300 °C	
066		60 à 130 °C	
	(5)	**Plage de valeurs limites (STB)**	
000		avec valeur limite fixe	
014		-20 à +50 °C	
016		-10 à +40 °C	
021		0 à 50 °C	
022		0 à 70 °C	
025		0 à 100 °C	
041		20 à 90 °C	
042		20 à 120 °C	
043		20 à 150 °C	
045		20 à 400 °C	
046		20 à 500 °C	
052		30 à 110 °C	
062		50 à 200 °C	
063		50 à 250 °C	
064		50 à 300 °C	
066		60 à 130 °C	

JUMO GmbH & Co. KG
Adresse de livraison :
Mackenrodtstraße 14
36039 Fulda, Allemagne
Adresse postale :
36035 Fulda, Allemagne
Tél. : +49 661 6003-0
Fax. : +49 661 6003-607
E-Mail : mail@jumo.net
Internet : www.jumo.net

JUMO-REGULATION SAS
7 rue des Drapiers
B.P. 45200
57075 Metz Cedex 3, France
Tél. : +33 3 87 37 53 00
E-Mail : info.fr@jumo.net
Internet : www.jumo.fr

JUMO AUTOMATION S.P.R.L. / P.G.M.B.H. / B.V.B.A
Industriestraße 18
4700 Eupen, Belgique
Tél. : +32 87 59 53 00
Fax. : +32 87 74 02 03
E-Mail : info.be@jumo.net
Internet : www.jumo.be

JUMO Schweiz AG
Laubisrütistrasse 70
8712 Stäfa, Suisse
Tél. : +41 44 928 24 44
Fax. : +41 44 928 24 48
E-Mail : info.ch@jumo.net
Internet : www.jumo.ch

	(6)	**Différentiel de coupure 1**
00		Sans
15		1,5 %
20		2 %
30		3 %
50		5 %
60		6 %
70		7 %
90		9 %
	(7)	**Différentiel de coupure 2**
00		Sans
15		1,5 %
20		2 %
30		3 %
50		5 %
60		6 %
70		7 %
90		9 %
	(8)	**Longueur du capillaire 1**
0		Sans
1000		1000 mm
2000		2000 mm
3000		3000 mm
4000		4000 mm
5000		5000 mm
	(9)	**Longueur du capillaire 2**
0		Sans
1000		1000 mm
2000		2000 mm
3000		3000 mm
4000		4000 mm
5000		5000 mm
	(10)	**Matériau du capillaire 1**
00		Sans
20		CrNi (acier inoxydable)
40		Cu (cuivre)
	(11)	**Matériau du capillaire 2**
00		Sans
20		CrNi (acier inoxydable)
40		Cu (cuivre)
	(12)	**Raccord de process**
10		Sonde ronde lisse 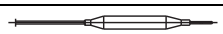
20		Doigt de ganz à visser 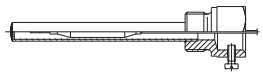
30		Doigt de ganz à visser avec pièce intermédiaire 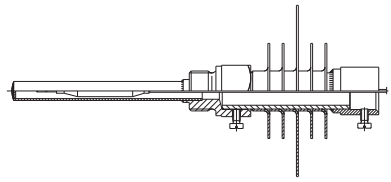

JUMO GmbH & Co. KG
Adresse de livraison :
Mackenrodtstraße 14
36039 Fulda, Allemagne
Adresse postale :
36035 Fulda, Allemagne
Tél. : +49 661 6003-0
Fax. : +49 661 6003-607
E-Mail : mail@jumo.net
Internet : www.jumo.net

JUMO-REGULATION SAS
7 rue des Drapiers
B.P. 45200
57075 Metz Cedex 3, France
Tél. : +33 3 87 37 53 00
E-Mail : info.fr@jumo.net
Internet : www.jumo.fr

JUMO AUTOMATION S.P.R.L. / P.G.M.B.H. / B.V.B.A
Industriestraße 18
4700 Eupen, Belgique
Tél. : +32 87 59 53 00
Fax. : +32 87 74 02 03
E-Mail : info.be@jumo.net
Internet : www.jumo.be

JUMO Schweiz AG
Laubisrütistrasse 70
8712 Stäfa, Suisse
Tél. : +41 44 928 24 44
Fax. : +41 44 928 24 48
E-Mail : info.ch@jumo.net
Internet : www.jumo.ch

	(13)	**Filetage du raccordement de process**
00		Sans
13		1/2"G
	(14)	**Matériau du raccordement de process**
00		Sans
20		CrNi (acier inoxydable)
46		CuZn (laiton)
	(15)	**Longueur du plongeur**
000		Sans doigt de gant (ATHf-SW)
100		100 mm
120		120 mm
150		150 mm
200		200 mm
300		300 mm
	(16)	**Diamètre du plongeur**
00		Sans doigt de gant
8		8 mm
15		15 mm
	(17)	**Diamètre de la sonde**
6		6 mm
	(18)	**Options**
000		Sans
702		Contact à rupture brusque à revêtement doré (uniquement pour différentiel de coupure 3 %, 5 %, et 7 %, et STB)

	(1)		(2)		(3)		(4)		(5)		(6)		(7)		(8)		(9)		(10)	
Code de commande		/		-		-		-		-		-		-		-		-		-
Exemple de commande	603035	/	0002	-	1	-	014	-	000	-	30	-	00	-	0	-	0	-	00	-

(11)		(12)		(13)		(14)		(15)		(16)		(17)		(18)
	-		-		-		-		-		-		/	
00	-	20	-	13	-	20	-	200	-	8	-	6	/	000