JUMO GmbH & Co. KG
Adresse de livraison :
Mackenrodtstraße 14
36039 Fulda, Allemagne
Adresse postale :
36035 Fulda, Allemagne
Tél. : +49 661 6003-0
Fax. : +49 661 6003-607
E-Mail : mail@jumo.net
Internet : www.jumo.net

JUMO-REGULATION SAS
7 rue des Drapiers
B.P. 45200
57075 Metz Cedex 3, France
Tél. : +33 3 87 37 53 00
E-Mail : info.fr@jumo.net
Internet : www.jumo.fr

JUMO AUTOMATION S.P.R.L. / P.G.M.B.H. / B.V.B.A
Industriestraße 18
4700 Eupen, Belgique
Tél. : +32 87 59 53 00
Fax. : +32 87 74 02 03
E-Mail : info@jumo.be
Internet : www.jumo.be

JUMO Mess- und Regeltechnik AG
Laubisrütistrasse 70
8712 Stäfa, Suisse
Tél. : +41 44 928 24 44
Fax. : +41 44 928 24 48
E-Mail : info@jumo.ch
Internet : www.jumo.ch

JUMO dTRANS T1000

Capteur de température avec IO-Link

Utilisation

- Automatisation de process
- Machines pour l'industrie agroalimentaire
- Construction de machines-outils

Description sommaire

Le capteur de température sert à mesurer et à surveiller la température. Par l'action de la température sur une sonde à résistance, un signal est émis, amplifié, numérisé et traité.

Le capteur de température est équipé d'une interface IO-Link suivant spécification 1.1. La liaison IO-Link permet une communication bidirectionnelle et elle est utilisée pour transmettre les données de process, les paramètres, les informations diagnostiques et les messages d'état. Les deux LEDs vertes brillent en permanence dès que l'appareil est sous tension. Les LEDs clignotent lorsqu'une connexion IO-Link est établie.

Le comportement de commutation et le seuil de commutation des sorties de commutation (2 max. ; commande par commutation p ou n) peuvent - comme d'autres paramètres - être configurés individuellement. Un maître IO-Link au choix peut être utilisé pour la configuration.

Le capteur de température est adapté pour l'utilisation dans la construction de machines et d'installations pour le raccordement de systèmes d'automatisation. De nombreux raccords de process sont mis à disposition de l'utilisateur.

Type 902915

Avantages client

- IO-Link
  - Connexion point à point
  - Standard ouvert avec transparence maximale jusqu'au niveau du champ (IEC 61131-9)
  - Câble de raccordement pré-confectionné, économique (pas d'erreur de câblage)
  - Câblage simple, à l'unité et mise en service via une interface standardisée
- Industrie 4.0 : communication continue de la commande aux capteurs
  - Appel des données de process et informations de diagnostic
  - Modification dynamique des paramètres
- Plus de sécurité lors du remplacement du capteur
  - Paramétrage automatique possible
  - L'échange de capteurs de même type mais de caractéristiques différentes peut être détecté
- Optimisation des process de production par communication jusqu'au dernier niveau de terrain
- Réduction du temps de montage et de mise en service
- Réduction des coûts de maintenance et de mise en service avec augmentation simultanée de la disponibilité de l'installation

Particularités

- Petit, compact, robuste
- Acier inoxydable, entièrement soudé
- Différents raccords de process
- Raccords hygiéniques
- Mise en service simple
- Remplacement simplifié du capteur
- Précision habituelle
- Connexion via maître IO-Link
- Affichage d'état par LED
- Egalement disponible comme capteur de pression avec IO-Link ; voir fiche technique 402058

Homologations

JUMO GmbH & Co. KG
Adresse de livraison :
Mackenrodtstraße 14
36039 Fulda, Allemagne
Adresse postale :
36035 Fulda, Allemagne
Tél. : +49 661 6003-0
Fax. : +49 661 6003-607
E-Mail : mail@jumo.net
Internet : www.jumo.net

JUMO-REGULATION SAS
7 rue des Drapiers
B.P. 45200
57075 Metz Cedex 3, France
Tél. : +33 3 87 37 53 00
E-Mail : info.fr@jumo.net
Internet : www.jumo.fr

JUMO AUTOMATION S.P.R.L. / P.G.M.B.H. / B.V.B.A
Industriestraße 18
4700 Eupen, Belgique
Tél. : +32 87 59 53 00
Fax. : +32 87 74 02 03
E-Mail : info@jumo.be
Internet : www.jumo.be

JUMO Mess- und Regeltechnik AG
Laubisrütistrasse 70
8712 Stäfa, Suisse
Tél. : +41 44 928 24 44
Fax. : +41 44 928 24 48
E-Mail : info@jumo.ch
Internet : www.jumo.ch

Homologations

	Désignation	UL
	Organisme d'essai	-
	Certificate n°	2022-07-27-E201387
	Base d'essai	UL 61010-1, 3 Ed. Mai 2012 revised 19. Juli 2019 und CAN/CSA-C22.2 No. 61010-1 (2012-05). 3. Ed. with revision through 2018-11
	S'applique à	Type 902915

Caractéristiques techniques

Entrée

Elément capteur	Sonde à résistance Pt1000
Norme	EN 60751
Etendue de mesure	902915/10: -50 à +150 °C 902915/30: -50 à +260 °C
Précision capteur	Classe A, ±(0,15 + 0,002 × ltl) °C[a] Classe AA, ±(0,10 + 0,0017 × ltl) °C[a]
Type de raccordement	Mesure de la résistance 4 fils
Précision de l'étalonnage du circuit électronique	≤ ±(0,08 %)[b]
Influence de la température ambiante	≤ 0,0025 %/K[b, c]
Courant de mesure	≤ 500 µA
Cadence de scrutation	160 ms
Filtre d'entrée	Filtre numérique de 2e ordre ; constante du filtre réglable
Séparation galvanique	pour doigt de gant ; sans séparation galvanique entre capteur et sortie

[a] |t| = correspond à la valeur numérique de la température en °C sans prise en compte du signe.
[b] Toutes les précisions en % se rapportent à l'étendue de mesure correspondante
[c] Relatif aux variations de température au point de réglage (25 °C ±5 K)

Surveillance du circuit de mesure

Données de process invalides	IO-Link-Event configurable ; représentation de la valeur de process comme valeur d'erreur
Dépassement supérieur de l'étendue de mesure	
Dépassement inférieur de l'étendue de mesure	
Appareil défectueux	

Sortie

Nombre	1 sortie pour mode IO-Link (signal de sortie suivant standard de communication IO-Link Version 1.1 ; voir section"Interface ", Page 3) 2 sorties pour commande par commutation (mode SIO ; SIO = standard IO)
Fonctions de commutation configurables	Fonction hystérésis ou fonction fenêtre A ouverture / à fermeture Sortie commande par commutation p (PNP) ou par commutation n (NPN) Enclenchement et déclenchement retardés
Courant de coupure	≤ 100 mA par sortie
Chute de tension au niveau du transistor de commutation	≤ 2 V
Insensible au court-circuit	oui (cadencé)

JUMO GmbH & Co. KG
Adresse de livraison :
Mackenrodtstraße 14
36039 Fulda, Allemagne
Adresse postale :
36035 Fulda, Allemagne
Tél. : +49 661 6003-0
Fax. : +49 661 6003-607
E-Mail : mail@jumo.net
Internet : www.jumo.net

JUMO-REGULATION SAS
7 rue des Drapiers
B.P. 45200
57075 Metz Cedex 3, France
Tél. : +33 3 87 37 53 00
E-Mail : info.fr@jumo.net
Internet : www.jumo.fr

JUMO AUTOMATION S.P.R.L. / P.G.M.B.H. / B.V.B.A
Industriestraße 18
4700 Eupen, Belgique
Tél. : +32 87 59 53 00
Fax. : +32 87 74 02 03
E-Mail : info@jumo.be
Internet : www.jumo.be

JUMO Mess- und Regeltechnik AG
Laubisrütistrasse 70
8712 Stäfa, Suisse
Tél. : +41 44 928 24 44
Fax. : +41 44 928 24 48
E-Mail : info@jumo.ch
Internet : www.jumo.ch

protégé contre les inversions de polarité	oui
Limitation du courant	oui
Hystérésis	
si fonction hystérésis	configurable
si fonction fenêtre	réglée fixe (symétriquement ; ±0,25 % de l'étendue de mesure)
Enclenchement, déclenchement retardés	0 à 100 s

Temps de réponse	dans l'eau 0,4 m/s	dans l'air 3,0 m/s
Doigt de gant Ø 6 mm (standard)	$t_{0,5}$ = 5 s ; $t_{0,9}$ = 12 s	$t_{0,5}$ = 40 s ; $t_{0,9}$ = 110 s
Doigt de gant Ø 6 mm (rétreinte à Ø 3,5 mm)	$t_{0,5}$ = 2 s ; $t_{0,9}$ = 5 s	$t_{0,5}$ = 25 s ; $t_{0,9}$ = 85 s
Doigt de gant Ø 3 mm (PA379)	$t_{0,5}$ = 1,5 s ; $t_{0,9}$ = 4 s	$t_{0,5}$ = 15 s ; $t_{0,9}$ = 50 s

Interface

Interface de communication	IO-Link-Device V 1.1, rétrocompatible à V 1.0
Vitesse de transmission des données (débit en Baud)	COM 3 (230,4 kBaud)
Longueur câble max.	20 m, non blindé
Temps du cycle min.	2 ms
IO Device Description (IODD)	en fonction de la plage d'entrée commandée ; disponible sur le site Internet du fabricant www.jumo.de ou sous http://ioddfinder.io-link.com

Caractéristiques électriques

Alimentation	
en fonctionnement IO-Link	DC 18 à 32 V
en mode commutation	DC 9,6 à 32 V
tension nominale	DC 24 V
Consommation de courant	
en fonctionnement à vide	≤ 16 mA
en fonctionnement IO-Link	≤ 20 mA
en mode commutation	≤ 200 mA (si 2 sorties de commutation)
Sécurité électrique	Classe de protection III suivant EN 61140
Utilisation conforme	Mesure de la température dans des installations industrielles

L'énergie auxiliaire du capteur de température doit répondre aux exigences SELV. De plus, l'appareil doit être alimenté par un circuit électrique qui satisfait aux exigences de la norme EN 61010-1 "Règles de sécurité pour appareils électriques de mesurage, de régulation et de laboratoire".

Caractéristiques mécaniques

Matériaux	
Gaine de protection	acier inoxydable 1.4404 (1.4435 pour Clamp suivant DIN 32676)
Raccordement au process	acier inoxydable 1.4404 (1.4435 pour Clamp suivant DIN 32676)
Boîtier	Acier inoxydable
Position de montage	Quelconque
Poids[a]	902915/10 avec PA104 et EL=100 mm : env. 80 g 902915/30 avec PA104 et EL=100 mm : env. 120 g

[a] Le poids du capteur de température dépend du raccord de process (PA) et de la longueur utile (EL).

JUMO GmbH & Co. KG
Adresse de livraison :
Mackenrodtstraße 14
36039 Fulda, Allemagne
Adresse postale :
36035 Fulda, Allemagne
Tél. : +49 661 6003-0
Fax. : +49 661 6003-607
E-Mail : mail@jumo.net
Internet : www.jumo.net

JUMO-REGULATION SAS
7 rue des Drapiers
B.P. 45200
57075 Metz Cedex 3, France
Tél. : +33 3 87 37 53 00
E-Mail : info.fr@jumo.net
Internet : www.jumo.fr

JUMO AUTOMATION S.P.R.L. / P.G.M.B.H. / B.V.B.A
Industriestraße 18
4700 Eupen, Belgique
Tél. : +32 87 59 53 00
Fax. : +32 87 74 02 03
E-Mail : info@jumo.be
Internet : www.jumo.be

JUMO Mess- und Regeltechnik AG
Laubisrütistrasse 70
8712 Stäfa, Suisse
Tél. : +41 44 928 24 44
Fax. : +41 44 928 24 48
E-Mail : info@jumo.ch
Internet : www.jumo.ch

Influences de l'environnement

Températures admissibles	
Support	902915/10 : -50 à +150 °C
	902915/30 : -50 à +260 °C
Température ambiante[a]	-40 à +85 °C (plage de température ambiante de la tête)
Stockage	-40 à +85 °C
Résistance climatique	
En fonctionnement	≤ 100 % d'humidité relative sans condensation sur l'enveloppe externe de l'appareil
Pour stockage	≤ 90 % d'humidité relative sans condensation
Classe climatique	3K7 suivant EN 60721-3-3
Contrainte mécanique admissible	
Résistance aux vibrations	10 g pour 10 à 500 Hz suivant EN 60068-2-6
Résistance aux chocs	20 g pour 11 ms suivant EN 60068-2-27
	50 g pour 1 ms suivant EN 60068-2-27
Milieu de process	milieux liquides et gazeux
Indice de protection	suivant EN 60529
avec contre-connecteur	IP66/IP67/IP69
Compatibilité électromagnétique	suivant EN 61326-2-3
Emission de parasites	Classe B[b]
Résistance aux parasites	Normes industrielles

[a] Type de base 902915/10 : pour des températures de process supérieures à 120 °C, la température ambiante maximale autorisée est de 60 °C (indications pour tension nominale DC 24 V).
Type de base 902915/30 : pas de restrictions (indications pour tension nominale DC 24 V).

[b] Le produit est adapté pour les applications industrielles ainsi que pour les ménages et les petites entreprises.

Raccords de process

Raccord de process (PA)	000	103 à 104	379	380	550 à 554	601 à 605
Matériau de l'armature de protection	1.4404					
Température d'utilisation en °C[a]	-50 à +260	-50 à +260	-50 à +150	-50 à +260	-50 à +260	-50 à +260
Pression admissible en bar	-	40	16	16	suivant DIN 11864[b]	suivant DIN 11851[b]

Raccord de process (PA)	611 à 617	681 à 682	684 à 686	755 à 758	997	
Matériau de l'armature de protection	1.4435[c]	1.4404				
Température d'utilisation en °C[a]	-50 à +260	-50 à +150	-50 à +260	-10 à +200	-50 à +150	
Pression admissible en bar	suivant DIN 32676[b]	10	10	16	10	

[a] Dépend du joint utilisé

[b] Les pressions admissibles sont conçues pour l'utilisation d'attaches appropriés et de matériaux d'étanchéité pour une plage de température d'utilisation comprise entre -10 et +140 °C.

[c] Suivant norme de Bâle II

La pression de process maximale admissible dépend de différents facteurs, par ex. exécution, raccord de process et température du process.

JUMO GmbH & Co. KG
Adresse de livraison :
Mackenrodtstraße 14
36039 Fulda, Allemagne
Adresse postale :
36035 Fulda, Allemagne
Tél. : +49 661 6003-0
Fax. : +49 661 6003-607
E-Mail : mail@jumo.net
Internet : www.jumo.net

JUMO-REGULATION SAS
7 rue des Drapiers
B.P. 45200
57075 Metz Cedex 3, France
Tél. : +33 3 87 37 53 00
E-Mail : info.fr@jumo.net
Internet : www.jumo.fr

JUMO AUTOMATION S.P.R.L. / P.G.M.B.H. / B.V.B.A
Industriestraße 18
4700 Eupen, Belgique
Tél. : +32 87 59 53 00
Fax. : +32 87 74 02 03
E-Mail : info@jumo.be
Internet : www.jumo.be

JUMO Mess- und Regeltechnik AG
Laubisrütistrasse 70
8712 Stäfa, Suisse
Tél. : +41 44 928 24 44
Fax. : +41 44 928 24 48
E-Mail : info@jumo.ch
Internet : www.jumo.ch

Dimensions

Type 902915/10 et type 902915/30 sans raccord de process (PA) 000	Type 902915/10 avec PA 103-104 (à gauche) Type 902915/30 avec PA 103-104 (à droite)
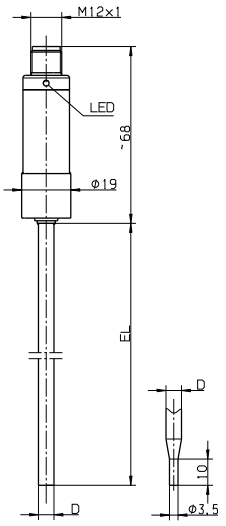	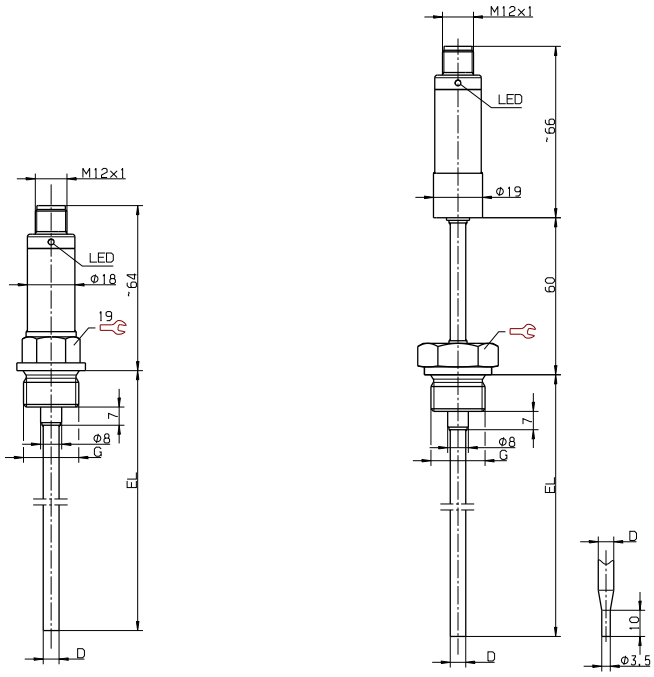

Type 902915/10 avec PA 379	Type 902915/10 avec PA 380 (à gauche) Type 902915/30 avec PA 380 (à droite)
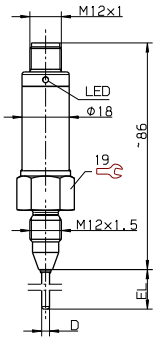	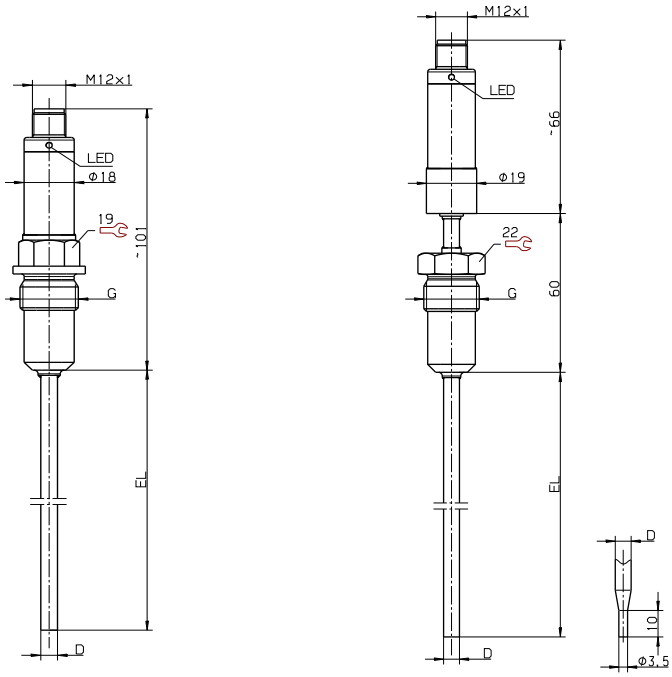

JUMO GmbH & Co. KG
Adresse de livraison :
Mackenrodtstraße 14
36039 Fulda, Allemagne
Adresse postale :
36035 Fulda, Allemagne
Tél. : +49 661 6003-0
Fax. : +49 661 6003-607
E-Mail : mail@jumo.net
Internet : www.jumo.net

JUMO-REGULATION SAS
7 rue des Drapiers
B.P. 45200
57075 Metz Cedex 3, France
Tél. : +33 3 87 37 53 00
E-Mail : info.fr@jumo.net
Internet : www.jumo.fr

JUMO AUTOMATION S.P.R.L. / P.G.M.B.H. / B.V.B.A
Industriestraße 18
4700 Eupen, Belgique
Tél. : +32 87 59 53 00
Fax. : +32 87 74 02 03
E-Mail : info@jumo.be
Internet : www.jumo.be

JUMO Mess- und Regeltechnik AG
Laubisrütistrasse 70
8712 Stäfa, Suisse
Tél. : +41 44 928 24 44
Fax. : +41 44 928 24 48
E-Mail : info@jumo.ch
Internet : www.jumo.ch

Type 902915/10 avec PA 550-554 (à gauche)
Type 902915/30 avec PA 550-554 (à droite)

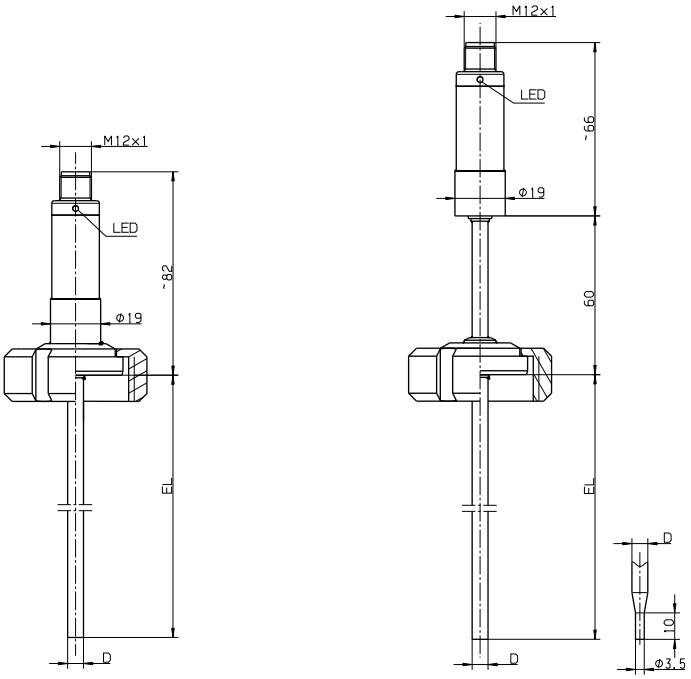

Type 902915/10 avec PA 601 (à gauche)
Type 902915/10 avec PA 604-605 (au centre)
Type 902915/30 avec PA 601-605 (à droite)

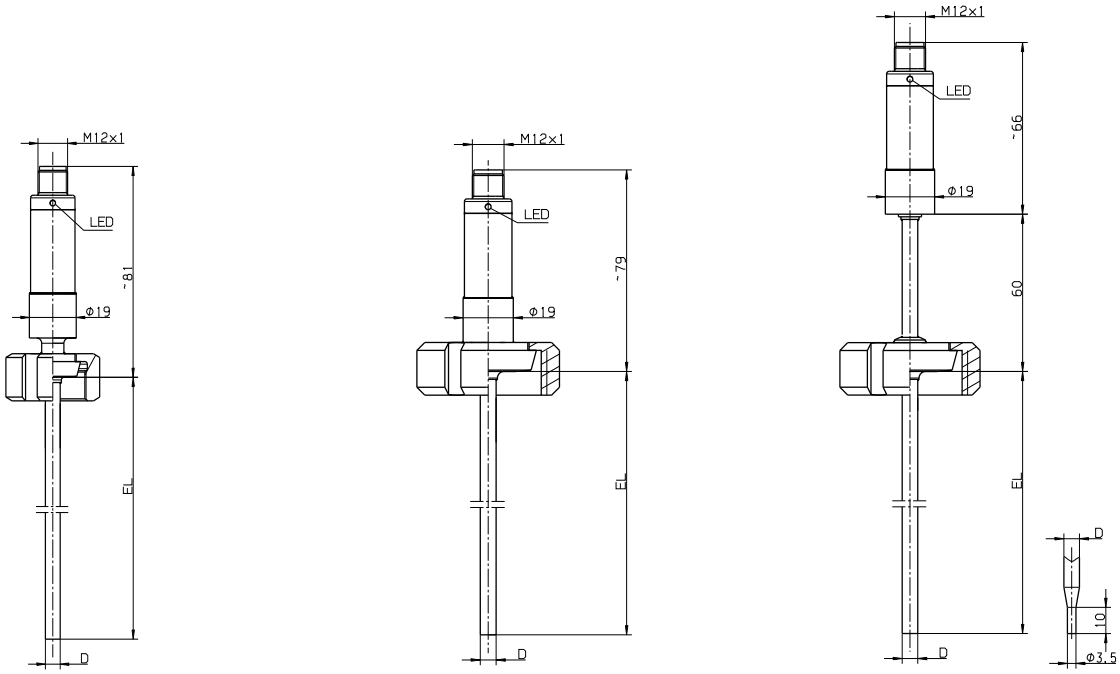

JUMO GmbH & Co. KG
Adresse de livraison :
Mackenrodtstraße 14
36039 Fulda, Allemagne
Adresse postale :
36035 Fulda, Allemagne
Tél. : +49 661 6003-0
Fax. : +49 661 6003-607
E-Mail : mail@jumo.net
Internet : www.jumo.net

JUMO-REGULATION SAS
7 rue des Drapiers
B.P. 45200
57075 Metz Cedex 3, France
Tél. : +33 3 87 37 53 00
E-Mail : info.fr@jumo.net
Internet : www.jumo.fr

JUMO AUTOMATION S.P.R.L. / P.G.M.B.H. / B.V.B.A
Industriestraße 18
4700 Eupen, Belgique
Tél. : +32 87 59 53 00
Fax. : +32 87 74 02 03
E-Mail : info@jumo.be
Internet : www.jumo.be

JUMO Mess- und Regeltechnik AG
Laubisrütistrasse 70
8712 Stäfa, Suisse
Tél. : +41 44 928 24 44
Fax. : +41 44 928 24 48
E-Mail : info@jumo.ch
Internet : www.jumo.ch

Type 902915/10 avec PA 611-617 (à gauche) Type 902915/30 avec PA 611-617 (à droite)	Type 902915/10 avec PA 681
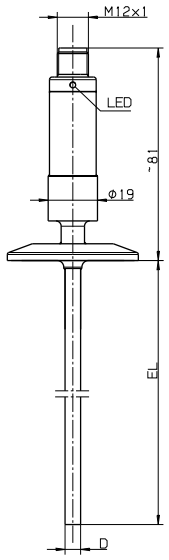 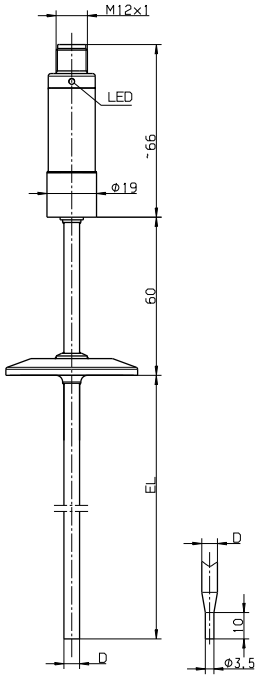	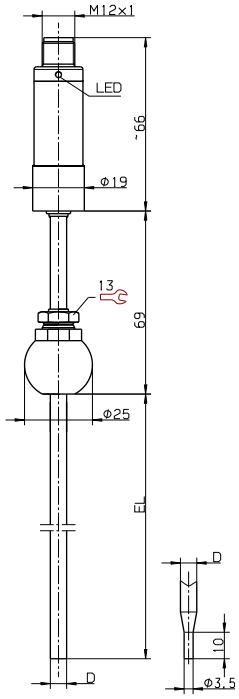

Type 902915/10 avec PA 682	Type 902915/10 avec PA 684-686 (à gauche) Type 902915/30 avec PA 684-686 (à droite)
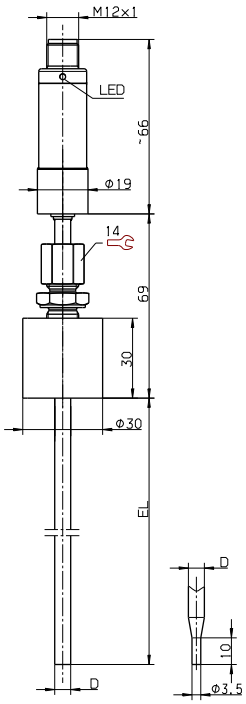	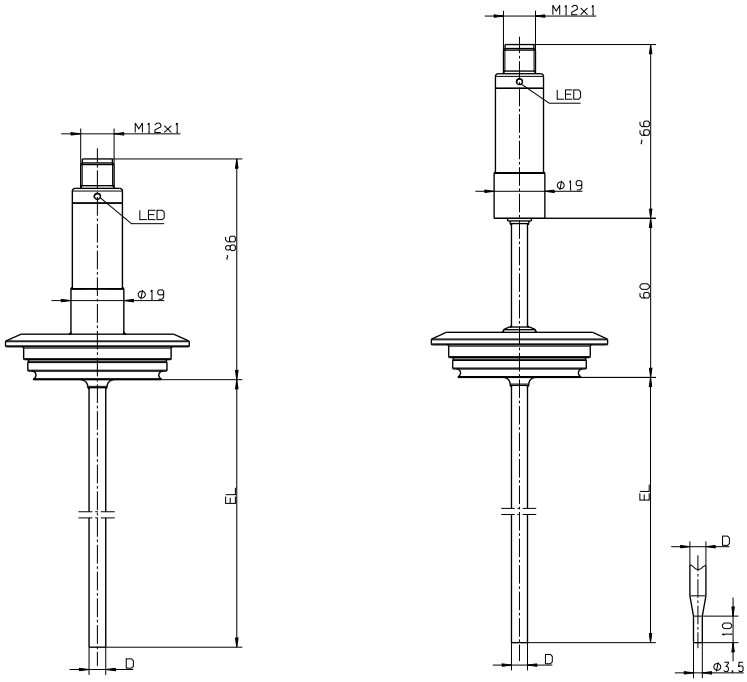

JUMO GmbH & Co. KG
Adresse de livraison :
Mackenrodtstraße 14
36039 Fulda, Allemagne
Adresse postale :
36035 Fulda, Allemagne
Tél. : +49 661 6003-0
Fax. : +49 661 6003-607
E-Mail : mail@jumo.net
Internet : www.jumo.net

JUMO-REGULATION SAS
7 rue des Drapiers
B.P. 45200
57075 Metz Cedex 3, France
Tél. : +33 3 87 37 53 00
E-Mail : info.fr@jumo.net
Internet : www.jumo.fr

JUMO AUTOMATION S.P.R.L. / P.G.M.B.H. / B.V.B.A
Industriestraße 18
4700 Eupen, Belgique
Tél. : +32 87 59 53 00
Fax. : +32 87 74 02 03
E-Mail : info@jumo.be
Internet : www.jumo.be

JUMO Mess- und Regeltechnik AG
Laubisrütistrasse 70
8712 Stäfa, Suisse
Tél. : +41 44 928 24 44
Fax. : +41 44 928 24 48
E-Mail : info@jumo.ch
Internet : www.jumo.ch

Type 902915/10 avec PA 755-758 (à gauche) Type 902915/30 avec PA 755-758 (à droite)	Type 902915/30 avec PA 997
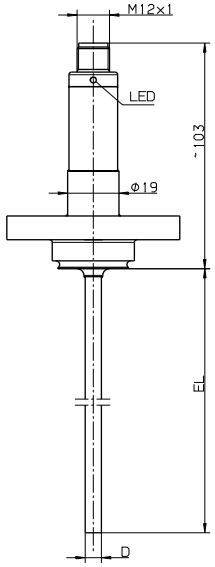 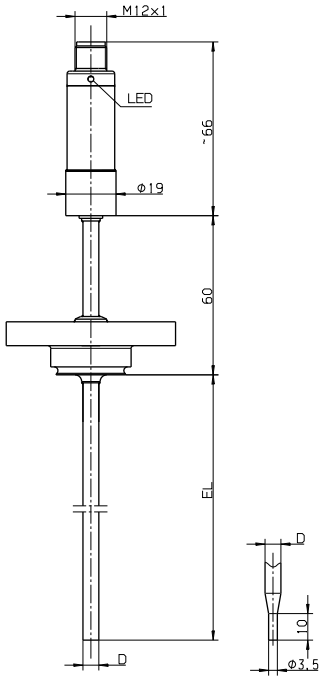	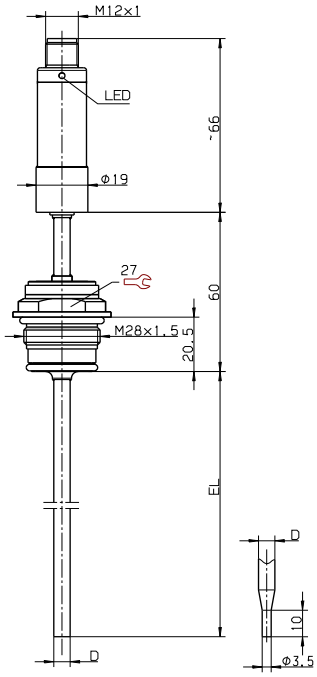

Manchons à souder

Les manchons à souder suivants sont disponibles en option :

Manchon à souder 1/2"G adapté à PA 380	Manchon à souder avec bague de centrage M12 × 1,5 adapté à PA 379	Manchon à souder M12 × 1,5 adapté à PA 379
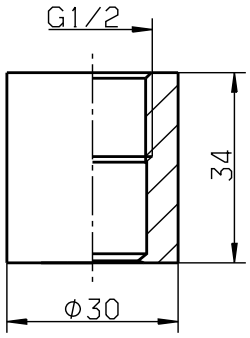	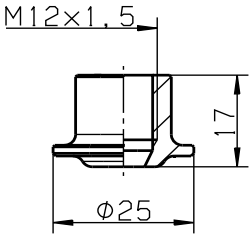	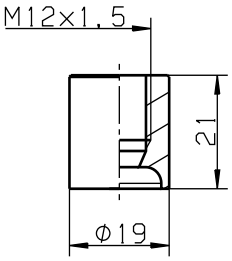

JUMO GmbH & Co. KG
Adresse de livraison :
Mackenrodtstraße 14
36039 Fulda, Allemagne
Adresse postale :
36035 Fulda, Allemagne
Tél. : +49 661 6003-0
Fax. : +49 661 6003-607
E-Mail : mail@jumo.net
Internet : www.jumo.net

JUMO-REGULATION SAS
7 rue des Drapiers
B.P. 45200
57075 Metz Cedex 3, France
Tél. : +33 3 87 37 53 00
E-Mail : info.fr@jumo.net
Internet : www.jumo.fr

JUMO AUTOMATION S.P.R.L. / P.G.M.B.H. / B.V.B.A
Industriestraße 18
4700 Eupen, Belgique
Tél. : +32 87 59 53 00
Fax. : +32 87 74 02 03
E-Mail : info@jumo.be
Internet : www.jumo.be

JUMO Mess- und Regeltechnik AG
Laubisrütistrasse 70
8712 Stäfa, Suisse
Tél. : +41 44 928 24 44
Fax. : +41 44 928 24 48
E-Mail : info@jumo.ch
Internet : www.jumo.ch

Schéma de raccordement

Le schéma de raccordement figurant dans la fiche technique fournit des informations sur le choix du produit.

Pour le raccordement électrique, utilisez exclusivement la notice de montage ou la notice de mise en service !

Raccord	**Brochage**	
	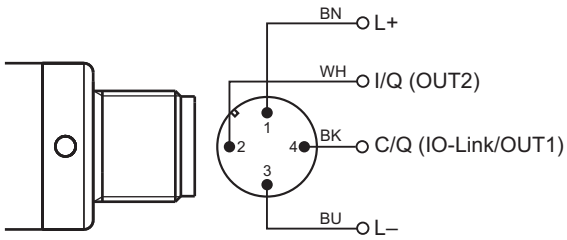	
	Connecteur coaxial M12 × 1 (codé A, non rotatif)	
Mode commutation		
Alimentation[a] DC 9,6 à 32 V	1 BN (brun)[b] 3 BU (bleu)	L+ L-
Sortie de commutation 1	4 BK (noir)	C/Q = OUT1
Sortie de commutation 2	2 WH (blanc)	I/Q = OUT2
Mode IO-Link		
Alimentation[a] DC 18 à 32 V	1 BN (brun) 3 BU (bleu)	L+ L-
IO-Link	4 BK (noir)	C/Q = IO-Link
Sortie de commutation 2	2 WH (blanc)	I/Q = OUT2
Liaison équipotentielle		
Conducteur d'équipotentialité FB[c]	⏚	

[a] L'énergie auxiliaire du capteur de température doit répondre aux exigences SELV. De plus, l'appareil doit être alimenté par un circuit électrique qui satisfait aux exigences de la norme EN 61010-1 "Règles de sécurité pour appareils électriques de mesurage, de régulation et de laboratoire".

[b] Le repérage des couleurs est uniquement valable pour le câble standard codé A !

[c] Le capteur de température doit être raccordé au système d'équipotentialité via le raccord de process.

REMARQUE !

En cas d'utilisation de l'appareil certifié UL, l'utilisateur doit veiller à ce que les accessoires qu'il utilise soient également certifiés pour une application UL (par exemple, câbles agréés UL AVLV2/8 et/ou câbles agréés UL CYJV/7 ou CYJV/8 ou PVVA/7 ou PVVA2/8, respectivement agréées pour des températures ambiantes > 90 °C).

JUMO GmbH & Co. KG
Adresse de livraison :
Mackenrodtstraße 14
36039 Fulda, Allemagne
Adresse postale :
36035 Fulda, Allemagne
Tél. : +49 661 6003-0
Fax. : +49 661 6003-607
E-Mail : mail@jumo.net
Internet : www.jumo.net

JUMO-REGULATION SAS
7 rue des Drapiers
B.P. 45200
57075 Metz Cedex 3, France
Tél. : +33 3 87 37 53 00
E-Mail : info.fr@jumo.net
Internet : www.jumo.fr

JUMO AUTOMATION S.P.R.L. / P.G.M.B.H. / B.V.B.A
Industriestraße 18
4700 Eupen, Belgique
Tél. : +32 87 59 53 00
Fax. : +32 87 74 02 03
E-Mail : info@jumo.be
Internet : www.jumo.be

JUMO Mess- und Regeltechnik AG
Laubisrütistrasse 70
8712 Stäfa, Suisse
Tél. : +41 44 928 24 44
Fax. : +41 44 928 24 48
E-Mail : info@jumo.ch
Internet : www.jumo.ch

Exemples de raccordement

Mode IO-Link avec 1 sortie de commutation	**Mode commutation avec 2 sorties de commutation**
Commande par commutation p (PNP)	Commande par commutation p (PNP)
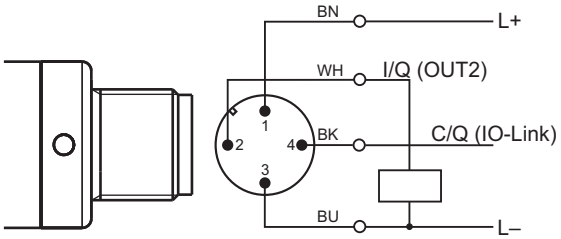	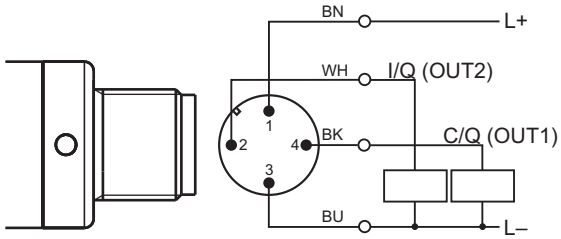
Commande par commutation n (NPN)	Commande par commutation n (NPN)
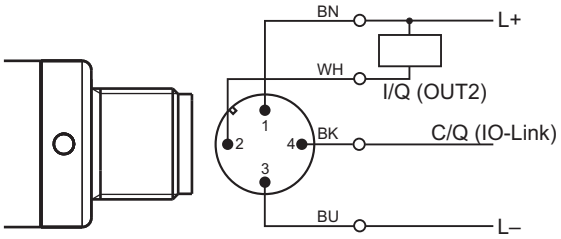	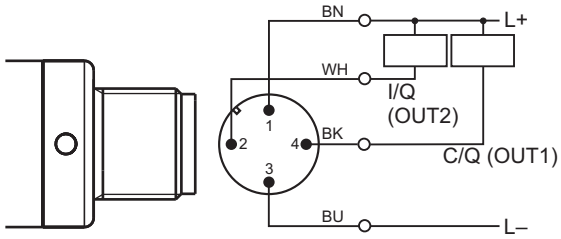

JUMO GmbH & Co. KG
Adresse de livraison :
Mackenrodtstraße 14
36039 Fulda, Allemagne
Adresse postale :
36035 Fulda, Allemagne
Tél. : +49 661 6003-0
Fax. : +49 661 6003-607
E-Mail : mail@jumo.net
Internet : www.jumo.net

JUMO-REGULATION SAS
7 rue des Drapiers
B.P. 45200
57075 Metz Cedex 3, France
Tél. : +33 3 87 37 53 00
E-Mail : info.fr@jumo.net
Internet : www.jumo.fr

JUMO AUTOMATION S.P.R.L. / P.G.M.B.H. / B.V.B.A
Industriestraße 18
4700 Eupen, Belgique
Tél. : +32 87 59 53 00
Fax. : +32 87 74 02 03
E-Mail : info@jumo.be
Internet : www.jumo.be

JUMO Mess- und Regeltechnik AG
Laubisrütistrasse 70
8712 Stäfa, Suisse
Tél. : +41 44 928 24 44
Fax. : +41 44 928 24 48
E-Mail : info@jumo.ch
Internet : www.jumo.ch

Références de commande

	(1)	**Type de base**
902915		JUMO dTRANS T1000 – Capteur de température avec IO-Link
	(2)	**Extension du type de base**
10		Interface IO-Link, connecteur M12 × 1
30		Interface IO-Link, connecteur M12 × 1, haute température
	(3)	**Température d'utilisation en °C**
370		-50 à +150 °C
386		-50 à +260 °C
	(4)	**Élément de mesure**
1013		1 x Pt1000 en montage 4 fils
	(5)	**Classe de tolérance de la sonde de température suivant EN 60751**
2		Classe A
3		Classe AA
	(6)	**Diamètre de la gaine de protection D en mm**
3		3 mm[a]
6		6 mm
	(7)	**Longueur utile**
15		15 mm[a]
20		20 mm[a]
25		25 mm[a]
50		50 mm
100		100 mm
150		150 mm
	(8)	**Raccord de process (PA)**
000		Sans
103		Raccord fileté 3/8"G
104		Raccord fileté 1/2"G
379		Raccord fileté M12 × 1.5 avec cône d'étanchéité conforme au NEP
380		Raccord fileté 1/2"G avec cône d'étanchéité conforme au NEP
550		Raccord à vis aseptique DN 20 DIN 11864-1 forme A
551		Raccord à vis aseptique DN 25 DIN 11864-1 forme A
552		Raccord à vis aseptique DN 32 DIN 11864-1 forme A
553		Raccord à vis aseptique DN 40 DIN 11864-1 forme A
554		Raccord à vis aseptique DN 50 DIN 11864-1 forme A
601		Manchon conique avec écrou-raccord DN 10 DIN 11851 (raccord laitier)
604		Manchon conique avec écrou-raccord DN 25 DIN 11851 (raccord laitier)
605		Manchon conique avec écrou-raccord DN 32 DIN 11851 (raccord laitier)
611		Manchon de serrage (Clamp) DN 10/20 DIN 32676
613		Manchon de serrage (Clamp) DN 25/40 DIN 32676
616		Manchon de serrage (Clamp) DN 50 DIN 32676 (2" ISO 2852)
617		Manchon de serrage (Clamp) 2 1/2" similaire DIN 32676
681		Manchon à souder sphérique avec raccord coulissant
682		Manchon à souder avec cône d'étanchéité conforme au NEP
684		Raccord VARIVENT® DN 15/10
685		Raccord VARIVENT® DN 32/25
686		Raccord VARIVENT® DN 50/40
755		BioControl® D25
756		BioControl® D50
757		BioControl® D65

JUMO GmbH & Co. KG
Adresse de livraison :
Mackenrodtstraße 14
36039 Fulda, Allemagne
Adresse postale :
36035 Fulda, Allemagne
Tél. : +49 661 6003-0
Fax. : +49 661 6003-607
E-Mail : mail@jumo.net
Internet : www.jumo.net

JUMO-REGULATION SAS
7 rue des Drapiers
B.P. 45200
57075 Metz Cedex 3, France
Tél. : +33 3 87 37 53 00
E-Mail : info.fr@jumo.net
Internet : www.jumo.fr

JUMO AUTOMATION S.P.R.L. / P.G.M.B.H. / B.V.B.A
Industriestraße 18
4700 Eupen, Belgique
Tél. : +32 87 59 53 00
Fax. : +32 87 74 02 03
E-Mail : info@jumo.be
Internet : www.jumo.be

JUMO Mess- und Regeltechnik AG
Laubisrütistrasse 70
8712 Stäfa, Suisse
Tél. : +41 44 928 24 44
Fax. : +41 44 928 24 48
E-Mail : info@jumo.ch
Internet : www.jumo.ch

758		BioControl® D80
997		JUMO PEKA raccord de process hygiénique
	(9)	**Matériau de la gaine de protection**
24		Acier inoxydable 316L (matériau n°. 1.4404/1.4435)
	(10)	**Options**
061		Avec homologation UL
100		Configuration spécifique au client (indications en clair)
310		Embout rétreint[b]
374		Certificat de réception 3.1 EN 10204 (matériau)
452		Pièces en contact avec le milieu polies électrolytiquement, rugosité Ra ≤ 0,8 µm
458		Rugosité R_a ≤ 0,4 µm pour manchon de serrage (Clamp) (zone en contact avec le milieu)
774		Calibrage DAkkS(DKD) (standard, points de test 0, 100 et 200 °C)
775		Calibrage DAkkS(DKD (service, préciser clairement les points de test souhaités)
974		Etalonnage DAkkS(DKD) avec protocole d'étalonnage (standard, points de test 0, 100 et 200 °C)
975		Etalonnage DAkkS(DKD) avec protocole d'étalonnage (service, préciser clairement les points de test souhaités)

[a] uniquement avec raccord fileté M12 × 1.5 avec cône d'étanchéité conforme au NEP (raccord de process 379)
[b] sauf avec raccord fileté M12 × 1.5 avec cône d'étanchéité conforme au NEP (raccord de process 379)

	(1)		(2)		(3)		(4)		(5)		(6)		(7)		(8)		(9)		(10)
Code de commande		/		-		-		-		-		-		-		-		/	
Exemple de commande	902915	/	10	-	370	-	1013	-	2	-	3	-	15	-	379	-	24	/	452

Matériel livré

Désignation
1 capteur de température dans l'exécution commandée
1 notice de montage

Exécutions en stock

Code de commande	**Référence article**
902915/10-370-1013-2-6-50-104-24/000	00661665
902915/10-370-1013-2-6-100-104-24/000	00676722

Accessoires

Désignation	Référence article
Maître IO-Link sur demande	
Données appareil (IODD) sous www.jumo.de ou http://ioddfinder.io-link.com	
Manchon à souder[a] G 1/2 pour raccord de process 380	00378264
Manchon à souder avec bague de centrage[a] M12 × 1,5 pour raccord de process 379	00614228
Manchon à souder[a] M12 × 1,5 pour raccord de process 379	00655051

[a] Manchons à souder en acier inoxydable AISI 316L (1.4404), pièces en contact avec le milieu électropolies, rugosité Ra ≤ 0,4 µm