JUMO GmbH & Co. KG
送货地址。
Mackenrodtstraße 14,
36039 Fulda, 德国
邮政地址。
36035 Fulda, 德国
电话： +49 661 6003-0
传真： +49 661 6003-607
电子邮件：mail@jumo.net
互联网： www.jumo.net

久茂自动化（大连）有限公司
中国大连金州新区双D港生命2路41号
116600
电话： +86 41187189010
+86 41187189011，
+86 41187189012，
+86 41187189013
传真： +86 41187189020
电子邮件：jumo.china@jumo.net
互联网： www.jumo-china.com

双金属温度开关

开关温度固定的机电式温度开关

特点

- 无镉
- 符合 RoHS 标准
- 防护等级 IP 52， IP 65 和 IP 67
- 开关容量可达10 A
- 简便安装

简要说明

温度开关一般用于工业限制温度。例如，当设备过热时，他们会关掉机器，或者打开 风扇给设备降温。

功能

温度测量是使用双金属片进行的，当额定开关温度达到时开关。当冷却到回切温度后，开关恢复到原来的状态。回差温度通常比开关温度低15到30k。

接点版本

型号608301双金属温度开关有两个开关输出。

一个N/C(常闭)接点打开电路并切断机器。

一个N/O(常开)接点在达到开关温度时闭合电路，例如激活风扇或信号灯。

在这两种情况下，触点在冷却到回开关温度以下后恢复到原始状态，这样被监控的设 备就可以在正常模式下再次工作。

608301/10 型，
带快动开关和刀片式接线端子

608301/30 型，
带微型快动开关和 圆形插头 M12 × 1

608301/10 型，
带快动开关 和圆形插头 M12 × 1

608301/10 型，
带快动开关和电缆插座

JUMO GmbH & Co. KG
送货地址。
Mackenrodtstraße 14,
36039 Fulda, 德国
邮政地址。
36035 Fulda, 德国
电话： +49 661 6003-0
传真： +49 661 6003-607
电子邮件：mail@jumo.net
互联网： www.jumo.net

久茂自动化（大连）有限公司
中国大连金州新区双D港生命2路41号
116600
电话： +86 41187189010
+86 41187189011，
+86 41187189012，
+86 41187189013
传真： +86 41187189020
电子邮件：jumo.china@jumo.net
互联网： www.jumo-china.com

技术数据

电气数据

微动开关

型号 608301/10	薄片连接器 A 6,3-08	带电缆接头的连接电缆	固定电缆 带/不带保护导体		电缆插座 参照 EN175301-803 DIN43650)	插头连接器 M12 × 1
配件	黄铜 (CW614N) 或不锈钢 (1.4305), 拧入式套管类似于 DIN 3852 Form A 密封圈密封					
防护等级	IP52	IP65	IP67	IP67	IP65	IP67
电气接触						
接口	A6.3-0.8参照 DIN46244	电缆直径大约 6.5mm^2, 连接截面 0.75mm^2			电缆直径 6 至 8 mm, 连接终端 1,2, 和保护导体	-
Schaltleistung	DC 30 V,+10/-15 %,最大 5A					-
	最大 AC 48 V, cos φ = 0,95, 10 A	最大 A C 48 V, cos φ = 0,95, 10 A		最大 AC 250 V, cos φ = 0,95, 10 A		-
镀金快动开关的开关容量	DC 6 至 30 V, AC 6 至 48 V, 10 至 100 mA			DC 6 至 30 V, AC 6 至 120 V, 10 至 100 mA		-
最大载流容量 线/电缆在环境温度下	-	高达 50 ° C: 10 A 高达 75 ° C: 7,3 A 高达 85 ° C: 4,2 A			-	-
接触电阻	<30 mΩ					
绝缘强度	AC 1500 V/1 min					

微动开关

型号 608301/20	薄片连接器 A 6,3-08	带电缆接头的连接电缆	固定电缆 带/不带保护导体		电缆插座 参照 EN175301-803 DIN43650)	插头连接器 M12 × 1
配件	黄铜 (CW614N) 或不锈钢 (1.4305), 拧入式套管类似于 DIN 3852, Form A 密封圈密封					
防护等级	IP52	IP65	IP67	IP67	IP65	IP67
电气接触						
接口	-	电缆直径大约 4,5 mm^2, 连接截面 0,5 mm^2			电缆直径 6 至 8 mm, 连接终端 1 和 2, 保护导体未连接	-
开关容量	-	DC 12 V, 8 A, DC 24 V, 4 A, DC 30 V, 3 A, ≤ AC 48 V, 6 A	-	-	DC 12 V, 8 A, DC 24 V, 4 A, DC 30 V, 3 A, ≤ AC 48 V, 6 A	-
最大载流容量 线/电缆在环境温度下	-	≤ 85 ° C: 8 A ≤ 105 ° C: 3.7 A			-	-

JUMO GmbH & Co. KG
送货地址。
Mackenrodtstraße 14,
36039 Fulda, 德国
邮政地址。
36035 Fulda, 德国
电话： +49 661 6003-0
传真： +49 661 6003-607
电子邮件：mail@jumo.net
互联网： www.jumo.net

久茂自动化（大连）有限公司
中国大连金州新区双D港生命2路41号
116600
电话： +86 41187189010
+86 41187189011，
+86 41187189012，
+86 41187189013
传真： +86 41187189020
电子邮件：jumo.china@jumo.net
互联网： www.jumo-china.com

微动开关

型号 608301/30	薄片连接器 A 6,3-08	带电缆接头的连接电缆	固定电缆 带/不带保护导体		电缆插座 参照 EN175301-803 DIN43650)	插头连接器 M12 × 1
配件	黄铜 (CW614N) 或不锈钢 (1.4305), 拧入式套管类似于 DIN 3852, Form A 密封圈密封					
防护等级	IP52	IP65	IP67	IP67	IP65	IP67
电气接触						
接口	-	电缆直径大约 6.5 mm^2 连接截面 0.75 mm^2			电缆直径 6 至 8 mm, 连接终端 1, 2, 和保护导体	端子 1 和端子 2 已连接
开关容量 NC 触点	-	≤ AC 48 V, 50/60 Hz, cos φ = 0.95 (0.6) 2.5 A/1.6 A	-	-	≤ AC 250 V, 50/60 Hz, cos φ = 0.95 (0,6) 2.5 A/1.6 A	≤ AC 48 V, 50/60 Hz, cos φ = 0.95 (0.6) 2.5 A/1.6 A
开关容量 NO 触点	-	≤ AC 48 V, 50/60 Hz, cos φ = 0,95 (0.6) 2.5 A/1.6 A	-	-	≤ AC 250 V, 50/60 Hz, cos φ = 0.95 (0.6) 2.5 A/1.6 A	≤ AC 48 V, 50/60 Hz, cos φ = 0.95 (0.6) 2.5 A/1.6 A
线/电缆在环境温度下	-	最高 90 ° C			-	-
接触电阻	<50 mΩ					
绝缘强度	AC 1500 V/ 1 min					

JUMO GmbH & Co. KG
送货地址。
Mackenrodtstraße 14,
36039 Fulda, 德国
邮政地址。
36035 Fulda, 德国
电话： +49 661 6003-0
传真： +49 661 6003-607
电子邮件：mail@jumo.net
互联网： www.jumo.net

久茂自动化（大连）有限公司
中国大连金州新区双D港生命2路41号
116600
电话： +86 41187189010
+86 41187189011，
+86 41187189012，
+86 41187189013
传真： +86 41187189020
电子邮件：jumo.china@jumo.net
互联网： www.jumo-china.com

运行数据

微动开关

开关温度	0 至 140 ° C 增量 5K
开关差	大约低于开关温度 15 至 30 K
开关循环 带 AC 250 V, 10 A 带 AC 120 V, 15 A 带 AC 48 V, 15 A 带 DC 30 V, 5 A 带 DC 24 V, 5 A 带 DC 12 V, 5 A 带 DC 6 V, 5 A	 最小 100.000 最小 100.000 最小 100.000 最小 10.000 最小 10.000 最小 10.000 最小 10.000
开关点的准确性 开关温度	温度变化速率为 1 K/ 分钟 高达 130 ° C: ±5 K 以上 130 ° C: ± 10 K
振动强度 频率为50 Hz，振幅为 ±0.75 mm	EN 60068-2-6 10 g
响应时间 t0.9	约 3.5 分钟
开关输出 (SA) 常闭接触 (SA01) 或常开接触 (SA02)	相对于上升温度 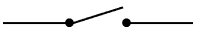
额定位置	任意
重量	大约 50 g

微动开关

开关温度	10 至 140 ° C 增量 5K
开关差	大约低于开关温度 3 至 12 K
开关循环 带 AC 48 V, 15 A 带 DC 30 V, 5 A 带 DC 24 V, 5 A 带 DC 12 V, 5 A	 最小 100.000 最小 10.000 最小 10.000 最小 10.000
开关点的准确性 开关温度	温度变化速率为 1 K/ 分钟 高达 130 ° C: ±5 K 高达 130 ° C: ± 10 K
响应时间 t0.9	约 3.0 分钟, 在流动油中测量
开关输出 (SA) 常闭接触 (SA01) 或常开接触 (SA02)	相对于上升温度 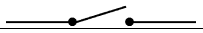
额定位置	任意
重量	大约 50 g

JUMO GmbH & Co. KG
送货地址。
Mackenrodtstraße 14,
36039 Fulda, 德国
邮政地址。
36035 Fulda, 德国
电话： +49 661 6003-0
传真： +49 661 6003-607
电子邮件：mail@jumo.net
互联网： www.jumo.net

久茂自动化（大连）有限公司
中国大连金州新区双D港生命2路41号
116600
电话： +86 41187189010
+86 41187189011，
+86 41187189012，
+86 41187189013
传真： +86 41187189020
电子邮件：jumo.china@jumo.net
互联网： www.jumo-china.com

微动开关

开关温度	60 至 140 ° C 增量 5K
开关差	大约低于开关温度 20 至 45 K
开关循环 带 AC 250 V, 2,5 A	 最小 10.000
开关点的准确性 开关温度	温度变化速率为 1 K/ 分钟 高达 130 ° C: ±5 K 高达 130 ° C: ±10 K
振动强度 频率为 10 至1000 Hz，振幅为 ±0.75 mm	EN 60068-2-6 10 g
响应时间 t0.9	约 1.5 分钟
开关输出 (SA) 常闭接触 (SA01) 或常开接触 (SA02)	相对于上升温度 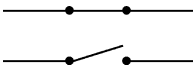
额定位置	任意
重量	大约 50 g

JUMO GmbH & Co. KG
送货地址。
Mackenrodtstraße 14,
36039 Fulda, 德国
邮政地址。
36035 Fulda, 德国
电话： +49 661 6003-0
传真： +49 661 6003-607
电子邮件：mail@jumo.net
互联网： www.jumo.net

久茂自动化（大连）有限公司
中国大连金州新区双D港生命2路41号
116600
电话： +86 41187189010
+86 41187189011，
+86 41187189012，
+86 41187189013
传真： +86 41187189020
电子邮件：jumo.china@jumo.net
互联网： www.jumo-china.com

尺寸

微动开关

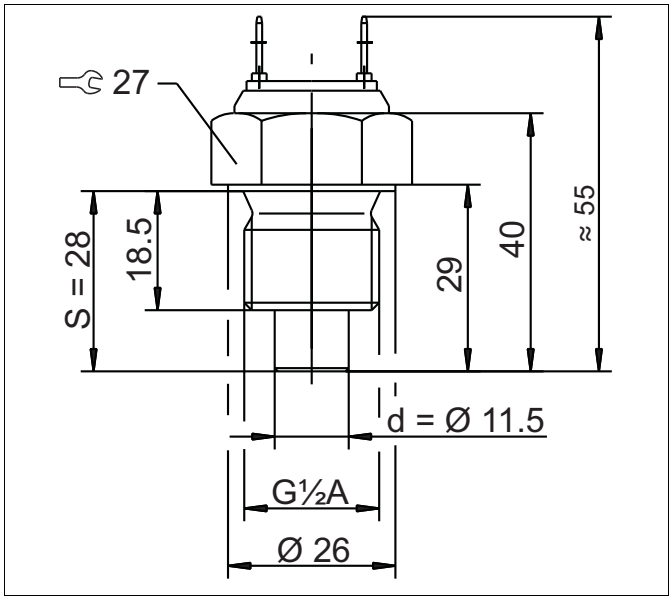

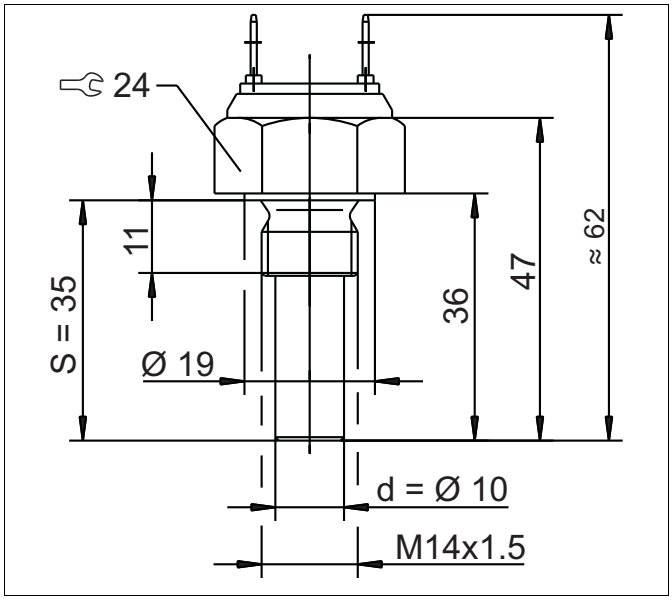

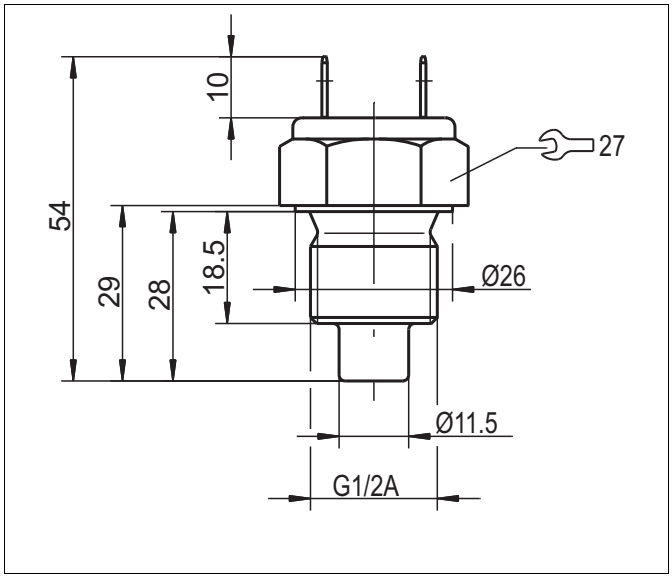

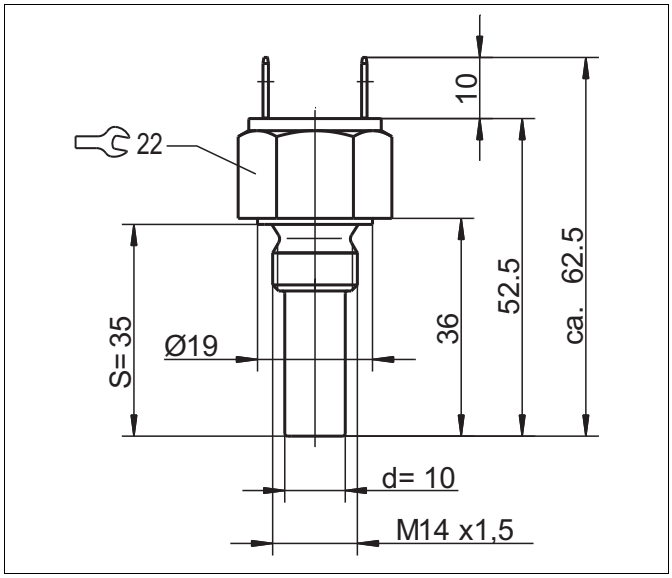

JUMO GmbH & Co. KG
送货地址。
Mackenrodtstraße 14,
36039 Fulda, 德国
邮政地址。
36035 Fulda, 德国
电话： +49 661 6003-0
传真： +49 661 6003-607
电子邮件：mail@jumo.net
互联网： www.jumo.net

久茂自动化（大连）有限公司
中国大连金州新区双D港生命2路41号
116600
电话： +86 41187189010
+86 41187189011，
+86 41187189012，
+86 41187189013
传真： +86 41187189020
电子邮件：jumo.china@jumo.net
互联网： www.jumo-china.com

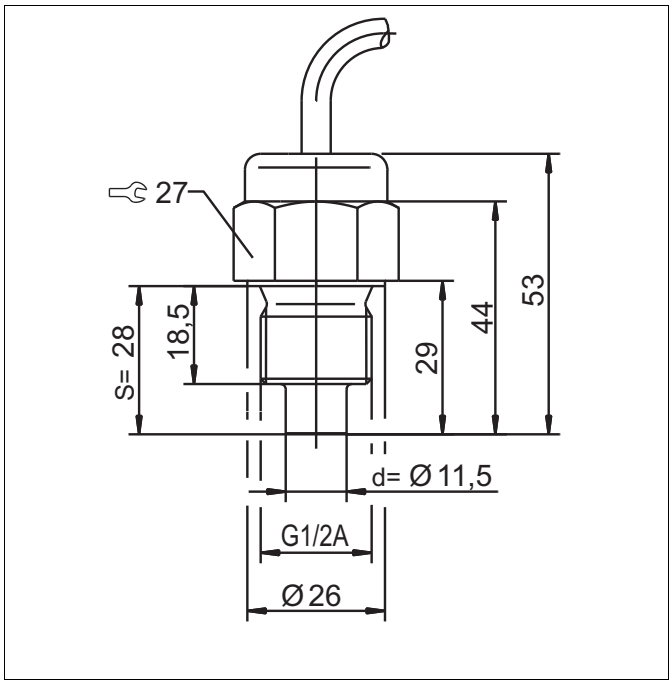

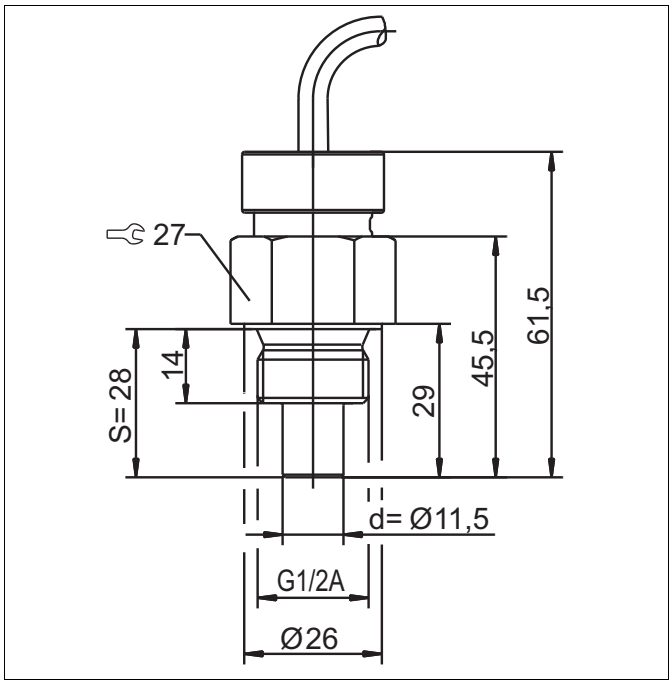

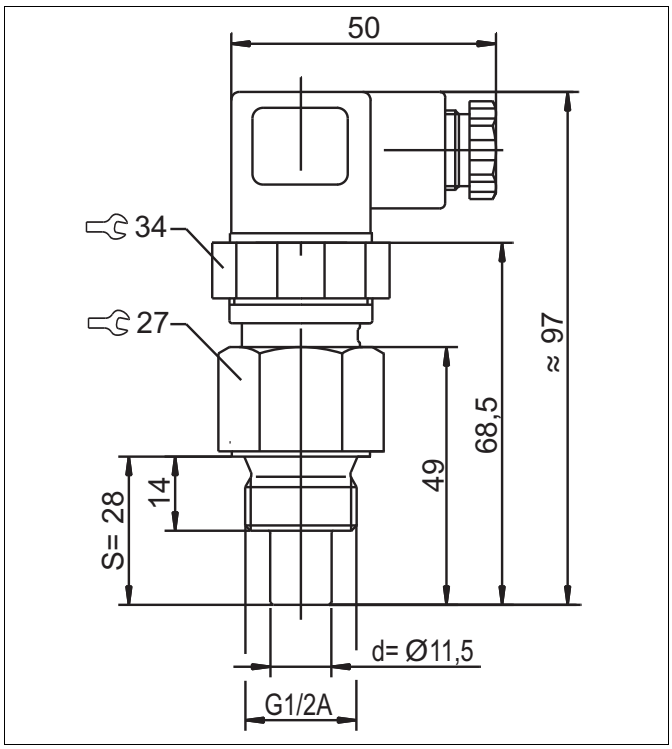

JUMO GmbH & Co. KG
送货地址。
Mackenrodtstraße 14,
36039 Fulda, 德国
邮政地址。
36035 Fulda, 德国
电话： +49 661 6003-0
传真： +49 661 6003-607
电子邮件：mail@jumo.net
互联网： www.jumo.net

久茂自动化（大连）有限公司
中国大连金州新区双D港生命2路41号
116600
电话： +86 41187189010
+86 41187189011，
+86 41187189012，
+86 41187189013
传真： +86 41187189020
电子邮件：jumo.china@jumo.net
互联网： www.jumo-china.com

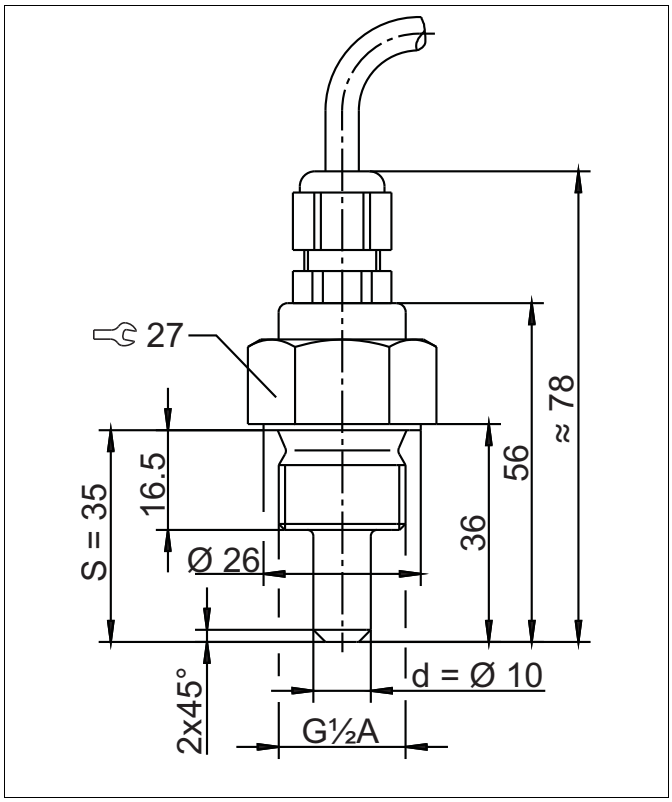

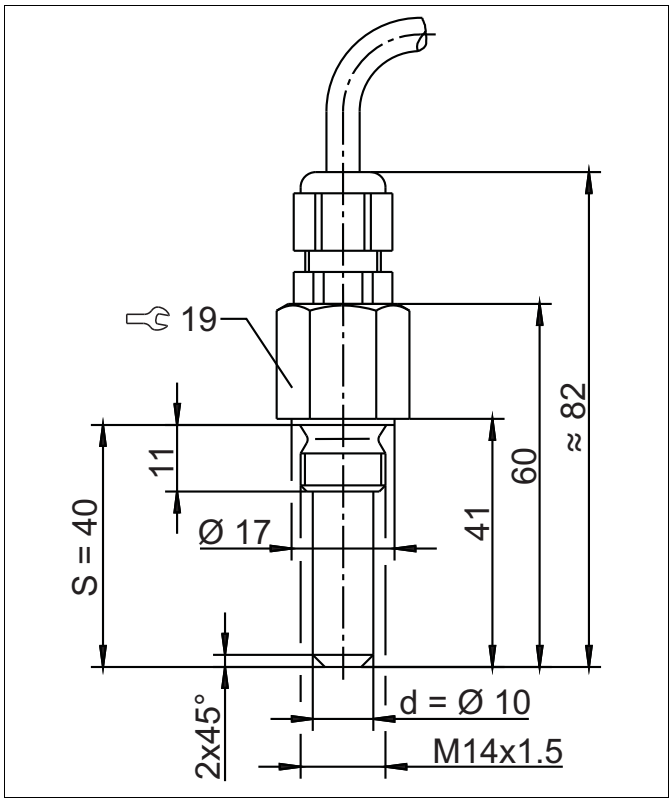

微动开关

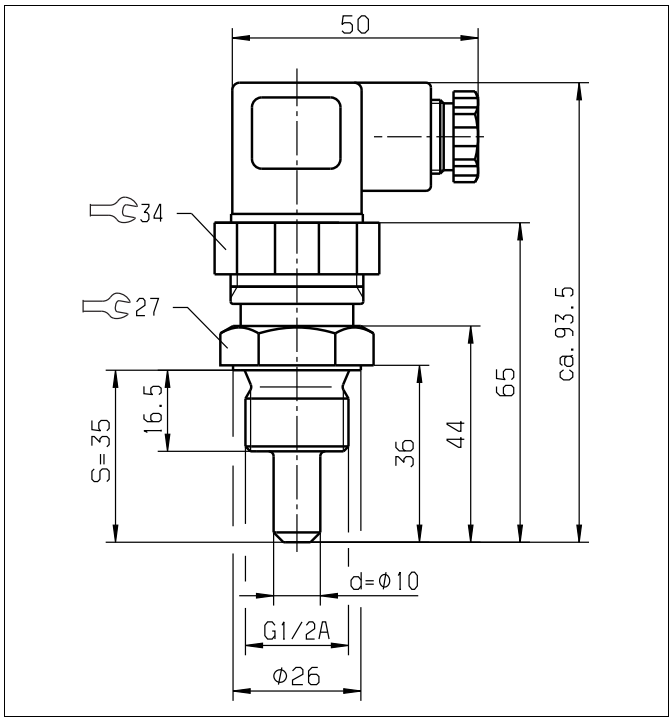

JUMO GmbH & Co. KG
送货地址。
Mackenrodtstraße 14,
36039 Fulda, 德国
邮政地址。
36035 Fulda, 德国
电话： +49 661 6003-0
传真： +49 661 6003-607
电子邮件：mail@jumo.net
互联网： www.jumo.net

久茂自动化（大连）有限公司
中国大连金州新区双D港生命2路41号
116600
电话： +86 41187189010
+86 41187189011，
+86 41187189012，
+86 41187189013
传真： +86 41187189020
电子邮件：jumo.china@jumo.net
互联网： www.jumo-china.com

微动开关

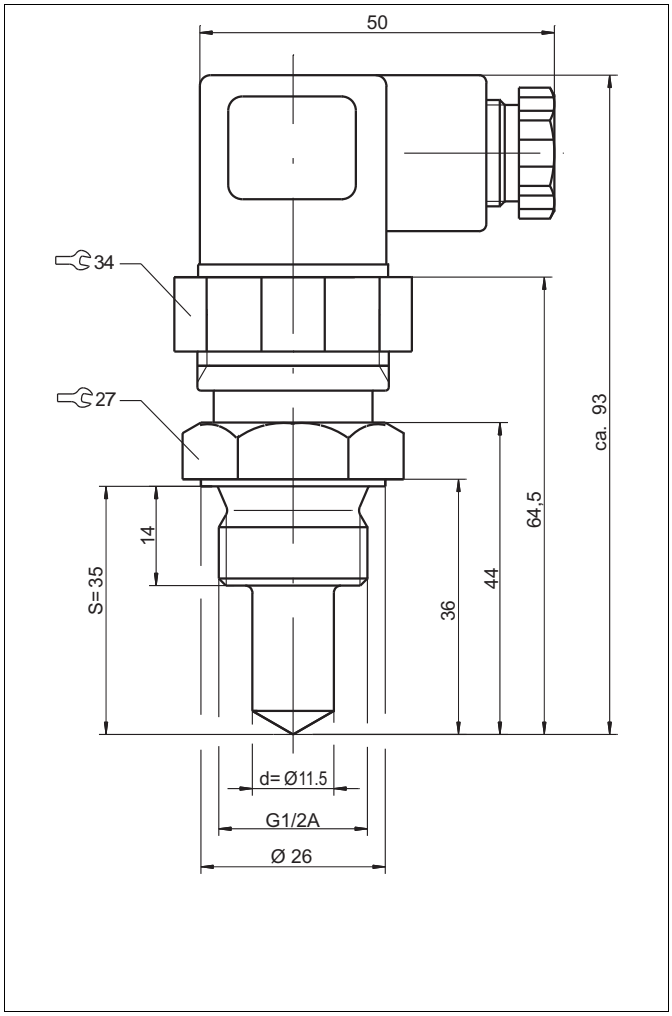

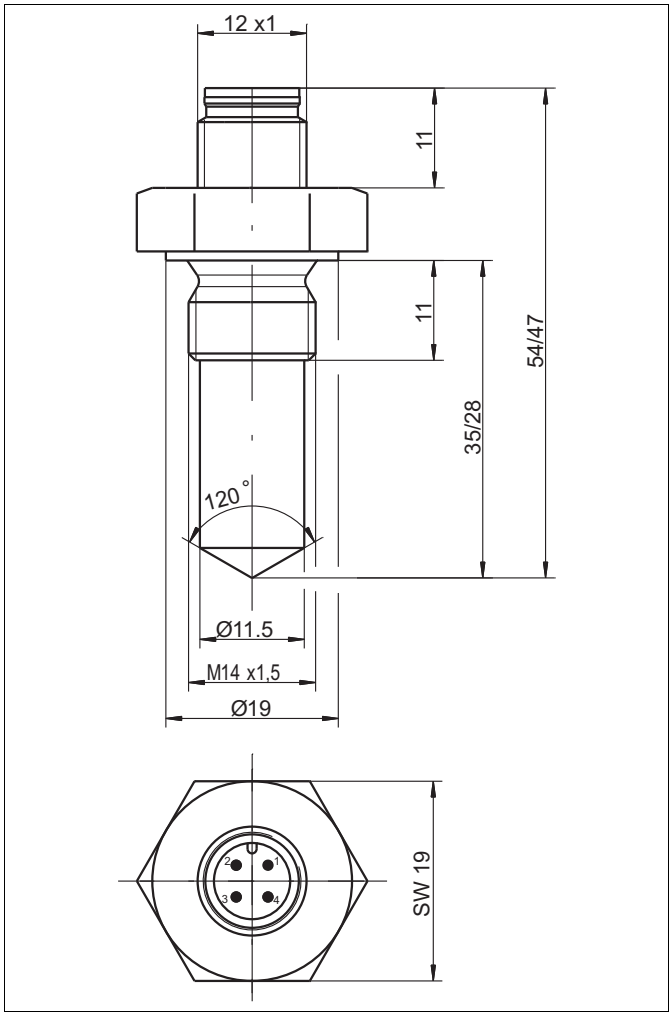

JUMO GmbH & Co. KG
送货地址。
Mackenrodtstraße 14,
36039 Fulda, 德国
邮政地址。
36035 Fulda, 德国
电话： +49 661 6003-0
传真： +49 661 6003-607
电子邮件：mail@jumo.net
互联网： www.jumo.net

久茂自动化（大连）有限公司
中国大连金州新区双D港生命2路41号
116600
电话： +86 41187189010
+86 41187189011，
+86 41187189012，
+86 41187189013
传真： +86 41187189020
电子邮件：jumo.china@jumo.net
互联网： www.jumo-china.com

订单信息

	(1)	**基本型号**
608301		双金属温度开关 - 开关温度固定的机电式温度开关
	(2)	**基本型号扩展**
10		微动开关
20		慢动接触
30		微动开关
	(3)	**开关温度**
40		40 ° C
45		45 ° C
50		50 ° C
55		55 ° C
60		60 ° C
65		65 ° C
70		70 ° C
75		75 ° C
80		80 ° C
85		85 ° C
90		90 ° C
95		95 ° C
100		100 ° C
105		105 ° C
110		110 ° C
115		115 ° C
120		120 ° C
125		125 ° C
130		130 ° C
135		135 ° C
140		140 ° C
	(4)	**开关输出**
98		常闭接触 (SA01)
99		或常开接触 (SA02)
	(5)	**额定电压**
50		AC 6 至 48 V
51		AC 6 至 230 V
52		DC 12 至 30 V 用于带慢动作触点的型号
53		AC 6 至 120 V 适用于带快动开关和镀金快动触点的型号
54		DC 6 至 30 V 适用于带快动开关和镀金快动触点的型号
	(6)	**电气连接**
01		薄片连接器
11		固定电缆
18		带电缆接头的连接电缆
36		插头连接器 M12 × 1
61		用于电缆连接的插头连接器 参照 EN 175301-803, Form A
	(7)	**工艺接口材料**
50		CuZn CW614N
78		CrNi 1.4305
	(8)	**直径**
10		10 mm
11.5		11.5 mm

JUMO GmbH & Co. KG
送货地址。
Mackenrodtstraße 14,
36039 Fulda, 德国
邮政地址。
36035 Fulda, 德国
电话： +49 661 6003-0
传真： +49 661 6003-607
电子邮件：mail@jumo.net
互联网： www.jumo.net

久茂自动化（大连）有限公司
中国大连金州新区双D港生命2路41号
116600
电话： +86 41187189010
+86 41187189011，
+86 41187189012，
+86 41187189013
传真： +86 41187189020
电子邮件：jumo.china@jumo.net
互联网： www.jumo-china.com

	(9)	工艺接口螺纹类型
104		螺钉连接 G 1/2
121		螺钉连接 M14 × 1.5
	(10)	插入长度
28.00		28 mm
35.00		35 mm
40.00		40 mm
	(11)	导线长度
000		无
1000		1000 mm
2000		2000 mm
3000		3000 mm
4000		4000 mm
5000		5000 mm
	(12)	型号附加码
000		无
702		镀金卡扣式触点
840		内置 Pt100
841		内置 Pt100

	(1)		(2)		(3)		(4)		(5)		(6)		(7)	
订单代码	[ ]	/	[ ]	-	[ ]	-	[ ]	-	[ ]	-	[ ]	-	[ ]	-
订购示例	60831	/	10	-	140	-	98	-	50	-	01	-	50	-

	(8)		(9)		(10)		(11)		(12)	
订单代码	[ ]	-	[ ]	-	[ ]	-	[ ]	/	[ ]	, ...[a]
订购示例	10	-	121	-	35	-	0	/	000	

[a] 依次列出型号附加码并用逗号隔开。

最低起订量: 50 件

其他版本(开关温度，配件等)可根据要求提供可能的组合。

JUMO GmbH & Co. KG
送货地址。
Mackenrodtstraße 14,
36039 Fulda, 德国
邮政地址。
36035 Fulda, 德国
电话： +49 661 6003-0
传真： +49 661 6003-607
电子邮件：mail@jumo.net
互联网： www.jumo.net

久茂自动化（大连）有限公司
中国大连金州新区双D港生命2路41号
116600
电话： +86 41187189010
+86 41187189011，
+86 41187189012，
+86 41187189013
传真： +86 41187189020
电子邮件：jumo.china@jumo.net
互联网： www.jumo-china.com

可能的组合

(2) 基本型号扩展	... ...	(5) 额定电压	(6) 电气连接	... ...	(8) 直径 工艺接口	(9) 工艺接口螺纹类型	(10) 插入长度	扳手尺寸
608301/10	...	50 (AC 0 至 48 V)	01	...	11.5 mm	G 1/2 A	28 mm	27
608301/10	...	50 (AC 0 至 48 V)	01	...	10 mm	M14 × 1.5	35 mm	24
608301/10	...	51 (AC 0 至 230 V)	61	...	11.5 mm	G 1/2 A	28 mm	27[a]
608301/10	...	51 (AC 0 至 230 V)	61	...	10 mm	M14 × 1.5	35 mm	27[a]
608301/10	...	50 (AC 0 至 48 V)	11	...	11.5 mm	G 1/2 A	28 mm	27
608301/10	...	51 (AC 0 至 230 V)	11	...	11.5 mm	G 1/2 A	28 mm	27[a]
608301/10	...	50 (AC 0 至 48 V)	11	...	10 mm	M14 × 1.5	35 mm	22
608301/10	...	51 (AC 0 至 230 V)	11	...	10 mm	M14 × 1.5	35 mm	27[a]
608301/20	...	52 (AC 0 至 30 V)	61	...	10 mm	G 1/2 A	35 mm	27
608301/20	...	52 (AC 0 至 30 V)	61	...	10 mm	M14 × 1.5	35 mm	27
608301/20	...	52 (AC 0 至 30 V)	18	...	10 mm	G 1/2 A	35 mm	27
608301/20	...	52 (AC 0 至 230 V)	18	...	10 mm	M14 × 1.5	40 mm	19
608301/30	...	51 (AC 0 至 230 V)	61	...	11.5 mm	G 1/2 A	35 mm	27[a]
608301/30	...	51 (AC 0 至 48 V)	61	...	11.5 mm	M14 × 1.5	28 mm	27[a]
608301/30	...	50 (AC 0 至 48 V)	18	...	11.5 mm	G 1/2 A	35 mm	27
608301/30	...	50 (AC 0 至 48 V)	18	...	11.5 mm	M14 × 1.5	28 mm	19
608301/30	...	50 (AC 0 至 48 V)	36	...	11.5 mm	G 1/2 A	35 mm	27
608301/30	...	50 (AC 0 至 48 V)	36	...	11.5 mm	M14 × 1.5	28 mm	19

[a] 带保护导体