JUMO GmbH & Co. KG
送货地址。
Mackenrodtstraße 14,
36039 Fulda, 德国
邮政地址。
36035 Fulda, 德国
电话： +49 661 6003-0
传真： +49 661 6003-607
电子邮件：mail@jumo.net
互联网： www.jumo.net

久茂自动化（大连）有限公司
中国大连金州新区双D港生命2路41号
116600
电话： +86 41187189010
+86 41187189011，
+86 41187189012，
+86 41187189013
传真： +86 41187189020
电子邮件：jumo.china@jumo.net
互联网： www.jumo-china.com

JUMO heatTHERM

内置恒温器

用于控制和监视热过程

应用领域

- 机械制造和设备制造
- 加热、空调、通风
- 大型厨房设备

特点

- 机电测量原理
- 温度补偿
- 控制范围高达 500 ° C
- 安全关断

说明

内置恒温器控制和监视热过程。

本设备适合用作温度控制器 TR、温度监视器 TW、安全温度监视器 STW 或安全温度限制器 STB。

本设备装在加热源或冷却源内。

开关功能

温度控制器 TR 和温度监视器 TW
如果温度传感器上的温度超过设置的限值，则电路被微动开关断开或闭合。如果低于设置的限值（差额为开关滞后），则微动开关回到初始位置。

安全温度限制器 STB 上的重新接通锁
如果温度传感器上的温度超过设置的限值，则电路断开，微动开关机械式锁定。低于限值约温度范围的 10%（设置的限值 > +350 ° C 时约 15%）后，可手动解锁微动开关。

使用安全温度监视器 STW 作为安全温度限制器 STB
此时恒温器后面的电路必须符合 DIN EN 14597 和 VDE 0631 标准。

安全温度限制器 STB 和安全温度监控器 STW (STB) 的自监控
当测量系统损毁，即膨胀液漏出时，STB 和 STW (STB) 上膜片中的压力下降，使电路持久断开。无法再解锁。
当 STW (STB) 和 STB 的传感器冷却到负温度范围内时，电路将断开。在温度升高时，必须通过重新接通按钮手动解锁 STB。STW (STB) 自行重新接通。

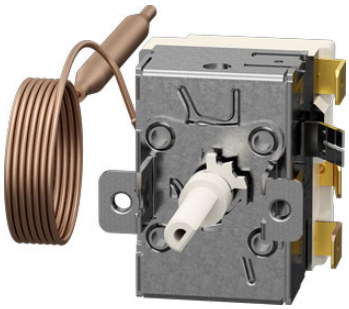

型号 602030/01

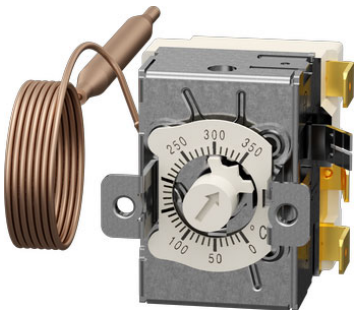

型号 602030/02

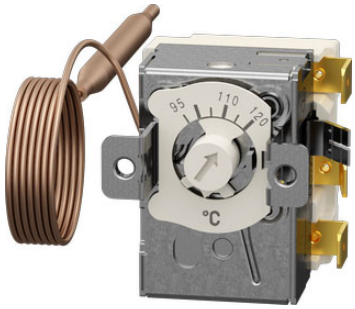

型号 602031/20、型号 602031/21

型号 602031/80、型号 602031/81

JUMO GmbH & Co. KG
送货地址。
Mackenrodtstraße 14,
36039 Fulda, 德国
邮政地址。
36035 Fulda, 德国
电话： +49 661 6003-0
传真： +49 661 6003-607
电子邮件：mail@jumo.net
互联网： www.jumo.net

久茂自动化（大连）有限公司
中国大连金州新区双D港生命2路41号
116600
电话： +86 41187189010
+86 41187189011，
+86 41187189012，
+86 41187189013
传真： +86 41187189020
电子邮件：jumo.china@jumo.net
互联网： www.jumo-china.com

认证

	名称	DIN
	检验机构	DIN CERTCO/TÜV Süd
	证书编号	STB1169
	检验依据	DIN EN 14597
	适用于	型号 602031/80、型号 602031/81
	名称	DIN
	检验机构	DIN CERTCO/TÜV Süd
	证书编号	STW(STB)1190
	检验依据	DIN EN 14597
	适用于	型号 602031/20、型号 602031/21
	名称	DIN
	检验机构	DIN CERTCO/TÜV Süd
	证书编号	TR1168
	检验依据	DIN EN 14597
	适用于	型号 602030/01
	名称	DIN
	检验机构	DIN CERTCO/TÜV Süd
	证书编号	TW1189
	检验依据	DIN EN 14597
	适用于	型号 602030/02
	名称	B10d
	检验机构	TÜV Süd
	证书编号	C-T 1355-03/11[a]
	检验依据	DIN EN 14597、DIN EN ISO 13849-1、DIN EN 13611 A2
	适用于	型号 602031
	名称	B10d
	检验机构	VDE 奥芬巴赫
	证书编号	TL3-249079
	检验依据	DIN EN 60730-1:2017、DIN EN 60730-2-9:2011、EN 60730-1:2016、EN 607030-2-9:2010
	适用于	型号 602030/02

JUMO GmbH & Co. KG
送货地址。
Mackenrodtstraße 14,
36039 Fulda, 德国
邮政地址。
36035 Fulda, 德国
电话： +49 661 6003-0
传真： +49 661 6003-607
电子邮件：mail@jumo.net
互联网： www.jumo.net

久茂自动化（大连）有限公司
中国大连金州新区双D港生命2路41号
116600
电话： +86 41187189010
+86 41187189011，
+86 41187189012，
+86 41187189013
传真： +86 41187189020
电子邮件：jumo.china@jumo.net
互联网： www.jumo-china.com

	名称	UL
	检验机构	UL 德国
	证书编号	UL-CA-L66358-517-60505002-0
	检验依据	C22.2 No.24-15
	适用于	型号 602030/01、型号 602030/02、型号 602031/20、型号 602031/21、型号 602031/80、型号 602031/81
	名称	UL
	检验机构	UL 德国
	证书编号	UL-US-L66358-217-60505002-0
	检验依据	UL 873
	适用于	型号 602030/01、型号 602030/02、型号 602031/20、型号 602031/21、型号 602031/80、型号 602031/81
	名称	UL
	检验机构	UL 德国
	证书编号	UL-CA-L45736-41-10216002-0
	检验依据	UL 353
	适用于	型号 602031/80、型号 602031/81
	名称	UL
	检验机构	UL 德国
	证书编号	UL-US-L45736-21-10216002-0
	检验依据	UL 353
	适用于	型号 602031/80、型号 602031/81
PED	名称	DGRL
	检验机构	TÜV Süd
	证书编号	Z-IS-TAF-MUC-18-05-2652099-02162623
	检验依据	2014/68/EU、DIN EN 14597 指令
	适用于	型号 602031/20、型号 602031/21、型号 602031/80、型号 602031/81

[a] 详细信息参见安全手册 B 602031.9。开关容量测试在 230 V、16 A、阻性负载条件下执行。

经批准设备版本的证书可在制造商网站上下载。

JUMO GmbH & Co. KG
送货地址。
Mackenrodtstraße 14,
36039 Fulda, 德国
邮政地址。
36035 Fulda, 德国
电话： +49 661 6003-0
传真： +49 661 6003-607
电子邮件：mail@jumo.net
互联网： www.jumo.net

久茂自动化（大连）有限公司
中国大连金州新区双D港生命2路41号
116600
电话： +86 41187189010
+86 41187189011，
+86 41187189012，
+86 41187189013
传真： +86 41187189020
电子邮件：jumo.china@jumo.net
互联网： www.jumo-china.com

技术数据

电气数据

开关元件	带单极转换触点的速动开关		
最大开关容量[a] 在常闭触点上 （接触面 1 至 2） TW/TR、STW (STB)、STB	AC 400 V +10 %，16 A，AC 230 V +10 %，16 (2.5)[b] A，cos φ = 1 (0.6)[b]，DC 230 V +10 %，0.25 A		
在常开触点上 （接触面 1 至 4） TW/TR、STW (STB)	AC 400 V +10 %，6.3 A，AC 230 V +10 %，6.3 (2.5)[b] A，cos φ = 1 (0.6)[b]，DC 230 V +10 %，0.25 A		
在信号触点上 （接触面 1 至 4） STB	AC 400 V +10 %，2 A，AC 230 V +10 %，2 (0.4)[b] A，cos φ = 1 (0.6)[b]，DC 230 V +10 %，0.25 A		
控制/限值范围的 开关滞后，以 % 为单位 TW/TR	标称值 2.5		
STW (STB)	7 7		
限值范围的 开关点精度，以 % 为单位 TW/TR	刻度的上三分之一 ±3%，刻度始端 ±6%，对于标称值 2.5 有效 刻度的上三分之一 ±4%，刻度始端 ±8%，对于标称值 7 有效		
STW (STB), STB	控制范围	“上一半”内	“下一半”内
	70 至 130 ° C	0/-12 K	0/-5 K
	95 至 120 ° C	0/-5 K	0/-5 K
	20 至 150 ° C	0/-15 K	0/-10 K
	50 至 300 ° C	0/-30 K	0/-15 K
电气连接 连接元件	DIN 46244 接触片/扁插头 A 型 A 6.3/0.8		
开关可靠性 对于银触点 镀金	确保最大开关可靠性的最小负载： AC/DC = 24 V，100 mA AC/DC = 10 V，5 mA		

[a] 根据需要 230 V AC 时最大 25 A
[b] 感应式负载

环境影响

环境温度影响	基于控制/限值范围： 如果开关头上的环境温度偏离调整环境温度 22 ° C，将产生开关点偏移。
允许的储存温度	-50 至 +50 ° C 或至最高允许的环境温度，参见铭牌
允许环境温度	80 ° C，参见铭牌
标称位置 (NL)	任意

JUMO GmbH & Co. KG
送货地址。
Mackenrodtstraße 14,
36039 Fulda, 德国
邮政地址。
36035 Fulda, 德国
电话： +49 661 6003-0
传真： +49 661 6003-607
电子邮件：mail@jumo.net
互联网： www.jumo.net

久茂自动化（大连）有限公司
中国大连金州新区双D港生命2路41号
116600
电话： +86 41187189010
+86 41187189011，
+86 41187189012，
+86 41187189013
传真： +86 41187189020
电子邮件：jumo.china@jumo.net
互联网： www.jumo-china.com

最大允许传感器温度

控制范围	
0 至 120 ° C	145 ° C
0 至 200 ° C	230 ° C
20 至 90 ° C	115 ° C
20 至 150 ° C	180 ° C，仅具有 250 度角调节范围（仅 STW/STB）
50 至 300 ° C	345 ° C，传感器材料 CrNi
50 至 300 ° C	345 ° C，传感器材料 CrNi，仅具有 250 度角调节范围（仅 STW/STB）
95 至 120 ° C	145 ° C
70 至 130 ° C	155 ° C
最高 500 ° C[a]	根据需要

[a] 有许可最高 350 ° C，无许可从 350 至 500 ° C

开关点公差

限值范围的 开关点公差	
STW (STB)	
95 ° C	0/-5 K 最高允许传感器温度 145 ° C 时
100 ° C	0/-5 K 最高允许传感器温度 145 ° C 时
110 ° C	0/-5 K 最高允许传感器温度 145 ° C 时

机械性能

材料	
外壳	钢板，镀锌
远程管线	CrNi Cu-DHP（标准），最高达 300 ° C
传感器	CrNi Cu，最高达 200 ° C
开关底座	聚酯树脂模塑料，白色
远程管线	
长度	1000 mm 2000 mm（标准），包括 460 mm 保护软管 3000 mm 根据要求可提供其他长度
直径	1.25 mm
最小弯曲半径	5 mm
防护等级	DIN EN 60529 IP00
重量	约 120 g

JUMO GmbH & Co. KG
送货地址。
Mackenrodtstraße 14,
36039 Fulda, 德国
邮政地址。
36035 Fulda, 德国
电话： +49 661 6003-0
传真： +49 661 6003-607
电子邮件：mail@jumo.net
互联网： www.jumo.net

久茂自动化（大连）有限公司
中国大连金州新区双D港生命2路41号
116600
电话： +86 41187189010
+86 41187189011，
+86 41187189012，
+86 41187189013
传真： +86 41187189020
电子邮件：jumo.china@jumo.net
互联网： www.jumo-china.com

尺寸

型号 602030/01，温度控制器 TR

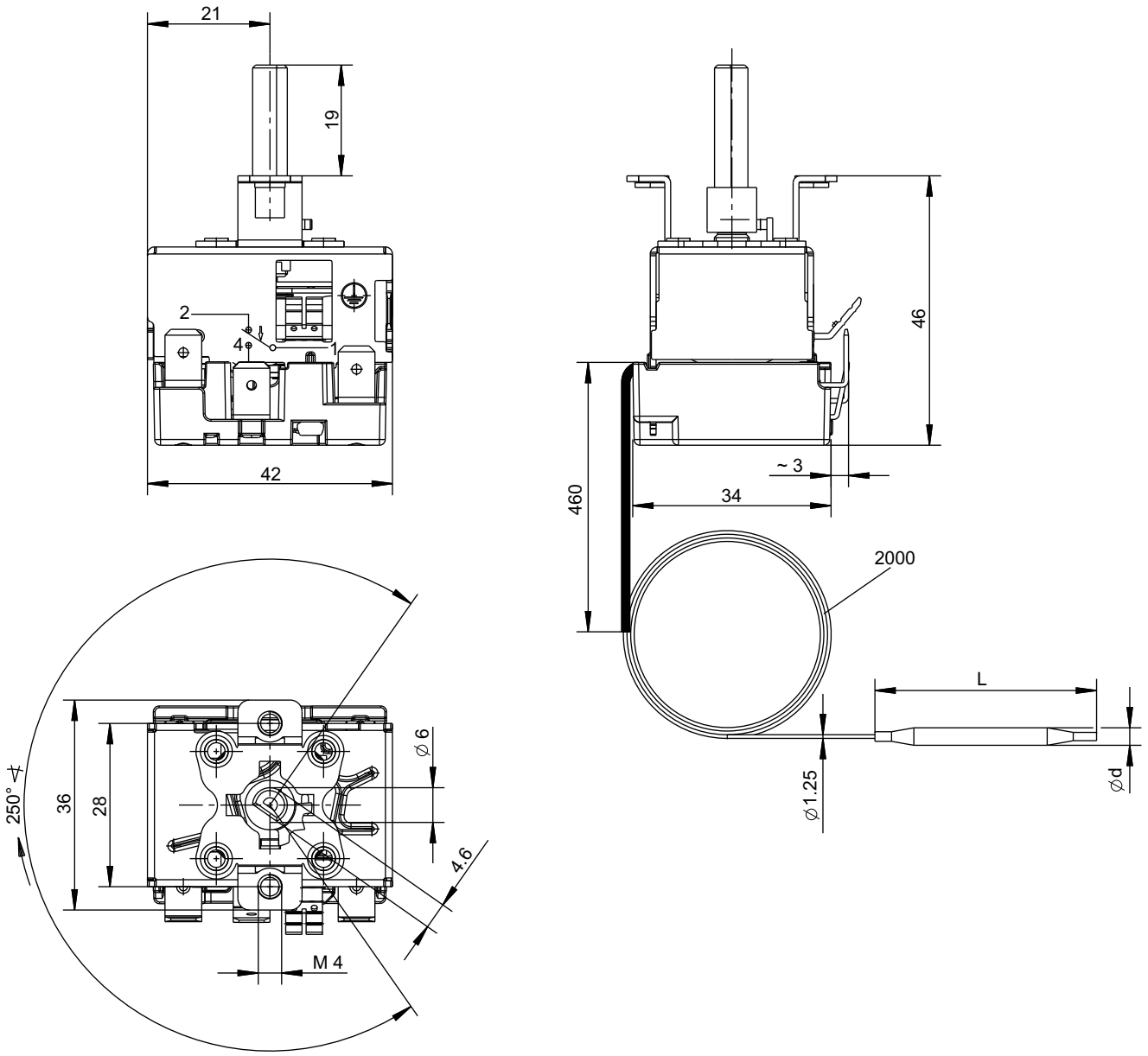

所有数据均以 mm 为单位。

JUMO GmbH & Co. KG
送货地址。
Mackenrodtstraße 14,
36039 Fulda, 德国
邮政地址。
36035 Fulda, 德国
电话： +49 661 6003-0
传真： +49 661 6003-607
电子邮件：mail@jumo.net
互联网： www.jumo.net

久茂自动化（大连）有限公司
中国大连金州新区双D港生命2路41号
116600
电话： +86 41187189010
+86 41187189011，
+86 41187189012，
+86 41187189013
传真： +86 41187189020
电子邮件：jumo.china@jumo.net
互联网： www.jumo-china.com

型号 602030/02，温度监视器 TW

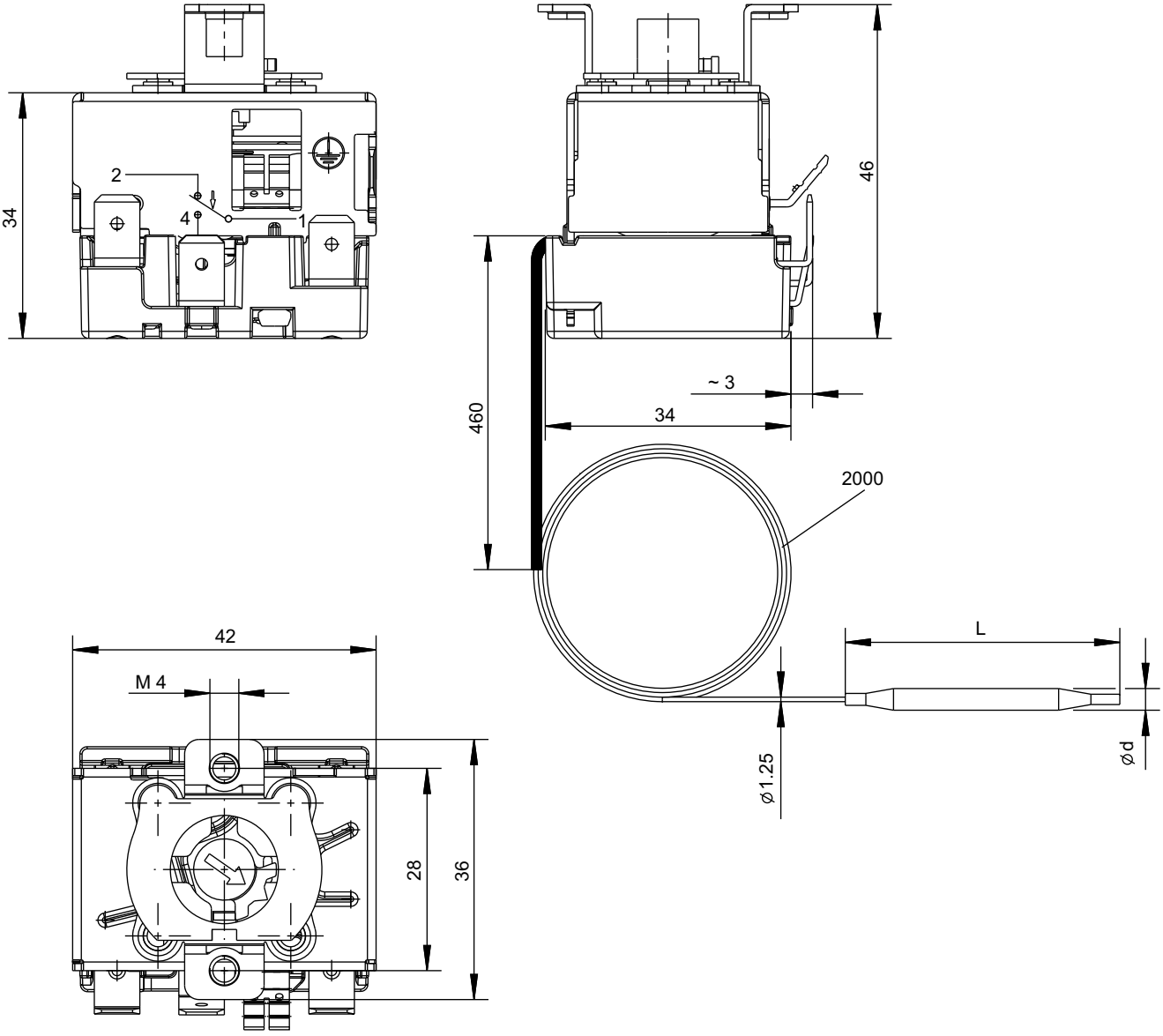

所有数据均以 mm 为单位。

JUMO GmbH & Co. KG
送货地址。
Mackenrodtstraße 14,
36039 Fulda, 德国
邮政地址。
36035 Fulda, 德国
电话： +49 661 6003-0
传真： +49 661 6003-607
电子邮件：mail@jumo.net
互联网： www.jumo.net

久茂自动化（大连）有限公司
中国大连金州新区双D港生命2路41号
116600
电话： +86 41187189010
+86 41187189011，
+86 41187189012，
+86 41187189013
传真： +86 41187189020
电子邮件：jumo.china@jumo.net
互联网： www.jumo-china.com

型号 602031/20，具有固定设置的开关点的安全温度监视器 STW

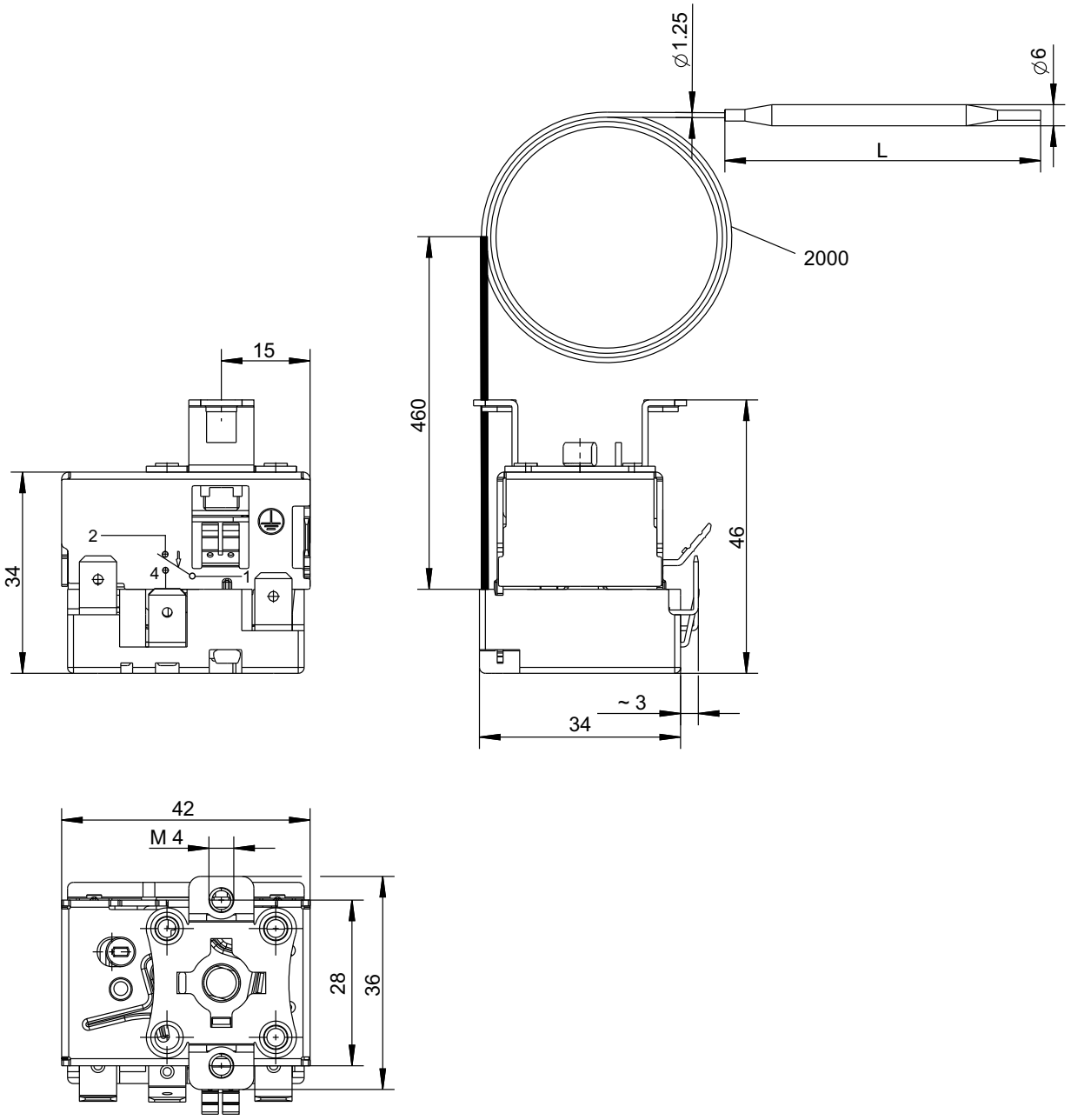

所有数据均以 mm 为单位。

JUMO GmbH & Co. KG
送货地址。
Mackenrodtstraße 14,
36039 Fulda, 德国
邮政地址。
36035 Fulda, 德国
电话： +49 661 6003-0
传真： +49 661 6003-607
电子邮件：mail@jumo.net
互联网： www.jumo.net

久茂自动化（大连）有限公司
中国大连金州新区双D港生命2路41号
116600
电话： +86 41187189010
+86 41187189011，
+86 41187189012，
+86 41187189013
传真： +86 41187189020
电子邮件：jumo.china@jumo.net
互联网： www.jumo-china.com

型号 602031/21，具有可调节开关点的安全温度监视器 STW

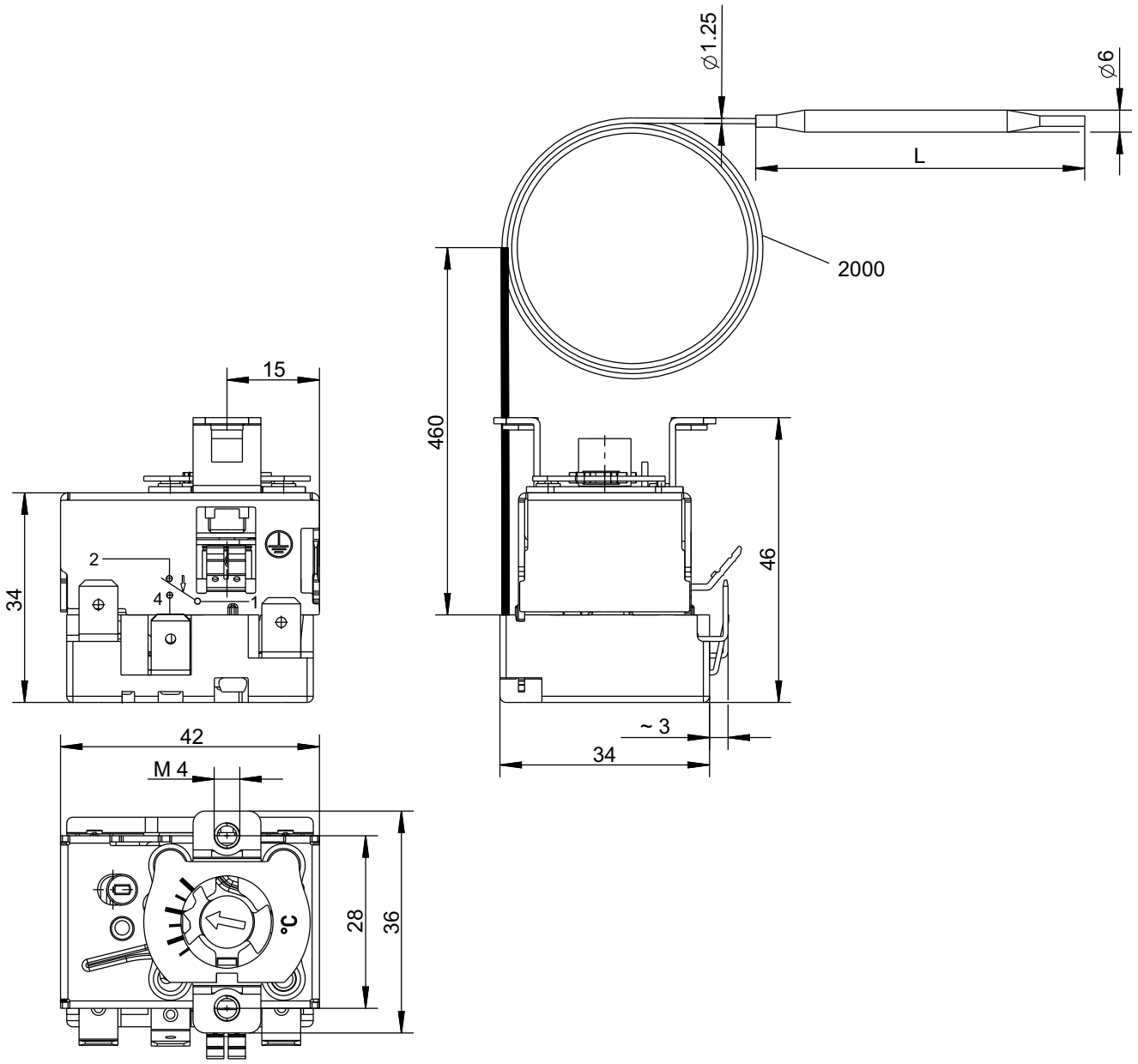

所有数据均以 mm 为单位。

JUMO GmbH & Co. KG
送货地址。
Mackenrodtstraße 14,
36039 Fulda, 德国
邮政地址。
36035 Fulda, 德国
电话： +49 661 6003-0
传真： +49 661 6003-607
电子邮件：mail@jumo.net
互联网： www.jumo.net

久茂自动化（大连）有限公司
中国大连金州新区双D港生命2路41号
116600
电话： +86 41187189010
+86 41187189011，
+86 41187189012，
+86 41187189013
传真： +86 41187189020
电子邮件：jumo.china@jumo.net
互联网： www.jumo-china.com

型号 602031/80，具有固定设置的开关点的安全温度限制器 STB

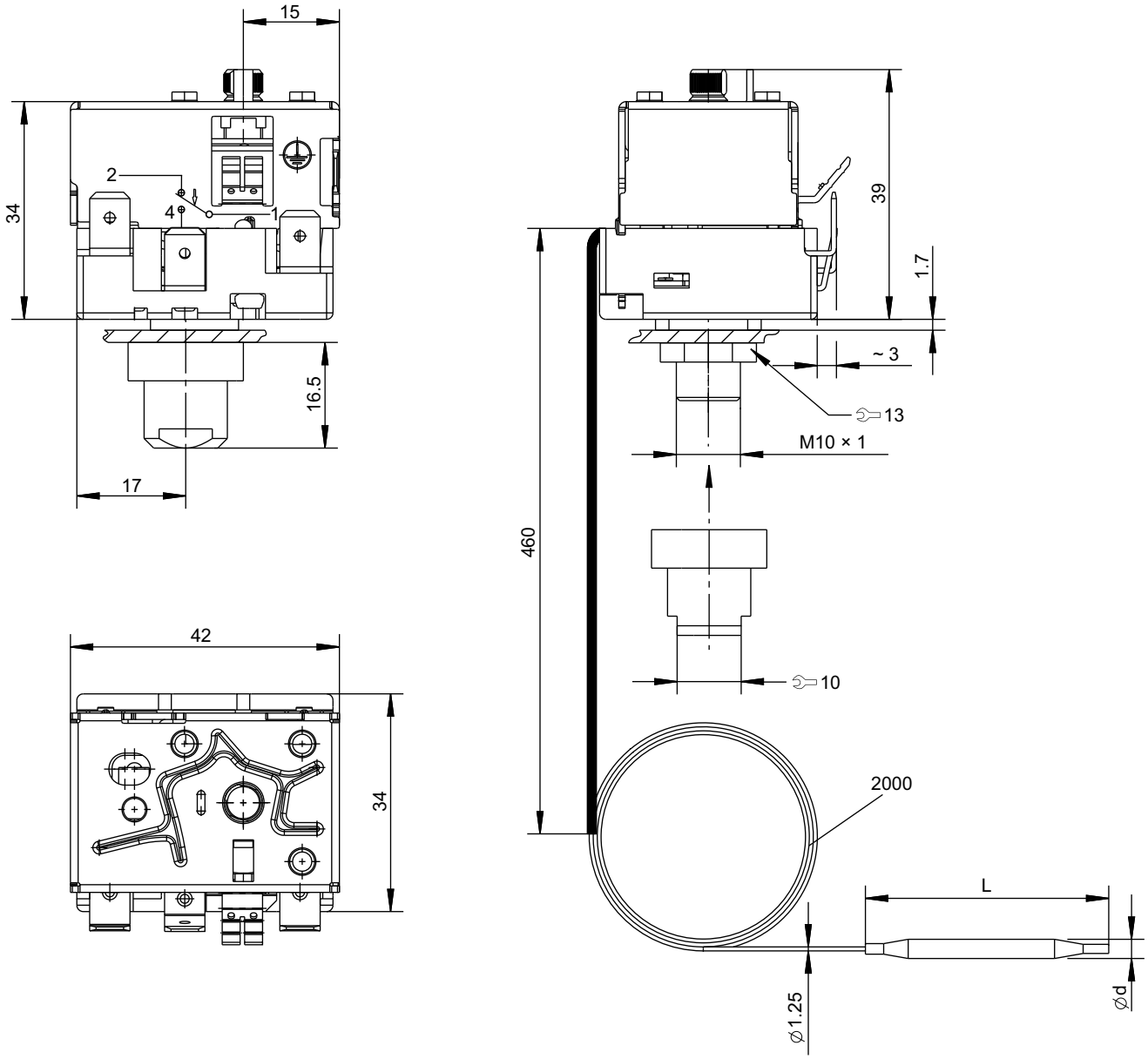

所有数据均以 mm 为单位。

JUMO GmbH & Co. KG
送货地址。
Mackenrodtstraße 14,
36039 Fulda, 德国
邮政地址。
36035 Fulda, 德国
电话： +49 661 6003-0
传真： +49 661 6003-607
电子邮件：mail@jumo.net
互联网： www.jumo.net

久茂自动化（大连）有限公司
中国大连金州新区双D港生命2路41号
116600
电话： +86 41187189010
+86 41187189011，
+86 41187189012，
+86 41187189013
传真： +86 41187189020
电子邮件：jumo.china@jumo.net
互联网： www.jumo-china.com

型号 602031/81，具有可调节开关点的安全温度限制器 STB

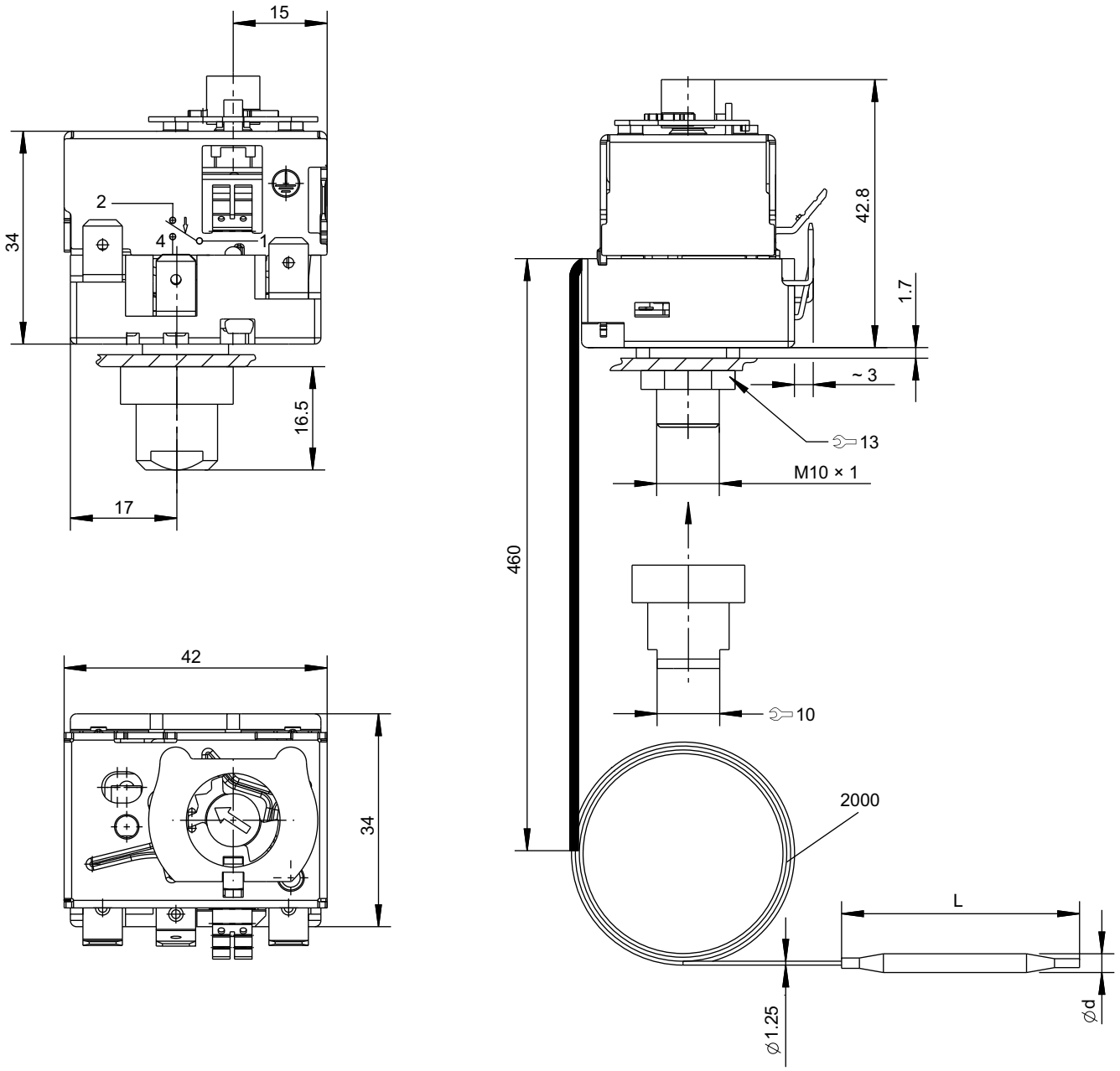

所有数据均以 mm 为单位。

JUMO GmbH & Co. KG
送货地址。
Mackenrodtstraße 14,
36039 Fulda, 德国
邮政地址。
36035 Fulda, 德国
电话： +49 661 6003-0
传真： +49 661 6003-607
电子邮件：mail@jumo.net
互联网： www.jumo.net

久茂自动化（大连）有限公司
中国大连金州新区双D港生命2路41号
116600
电话： +86 41187189010
+86 41187189011，
+86 41187189012，
+86 41187189013
传真： +86 41187189020
电子邮件：jumo.china@jumo.net
互联网： www.jumo-china.com

型号 602031/81，安全温度限制器 STB，250 度角调节范围

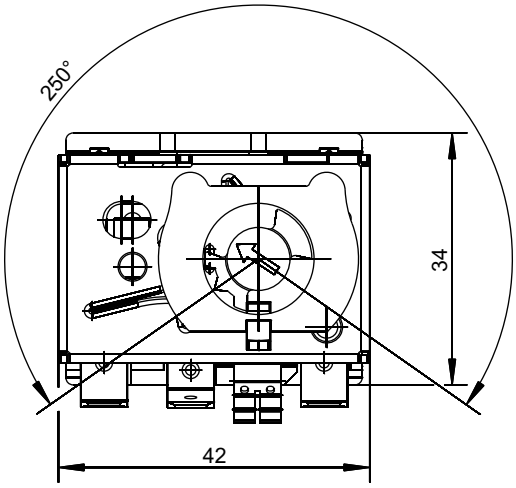

所有数据均以 mm 为单位。

JUMO GmbH & Co. KG
送货地址。
Mackenrodtstraße 14,
36039 Fulda, 德国
邮政地址。
36035 Fulda, 德国
电话： +49 661 6003-0
传真： +49 661 6003-607
电子邮件：mail@jumo.net
互联网： www.jumo.net

久茂自动化（大连）有限公司
中国大连金州新区双D港生命2路41号
116600
电话： +86 41187189010
+86 41187189011，
+86 41187189012，
+86 41187189013
传真： +86 41187189020
电子邮件：jumo.china@jumo.net
互联网： www.jumo-china.com

连接元件

型号数据表中的连接元件提供有关产品选择的信息。

进行电气连接时，仅使用安装说明书或使用说明书！

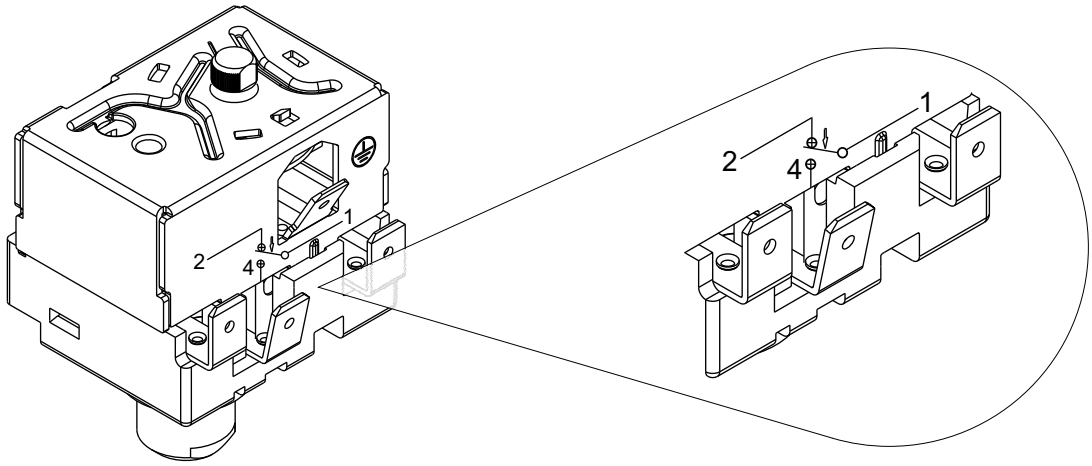

设备　　扁插头

接口分配

扁插头

名称	说明	分配	电路图
TR、TW、STW	COM	1	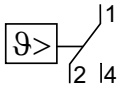
	NC	2	
	NO	4	
STB	COM	1	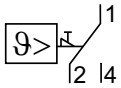
	NC	2	
	NO	4	

JUMO GmbH & Co. KG
送货地址。
Mackenrodtstraße 14,
36039 Fulda, 德国
邮政地址。
36035 Fulda, 德国
电话： +49 661 6003-0
传真： +49 661 6003-607
电子邮件：mail@jumo.net
互联网： www.jumo.net

久茂自动化（大连）有限公司
中国大连金州新区双D港生命2路41号
116600
电话： +86 41187189010
+86 41187189011，
+86 41187189012，
+86 41187189013
传真： +86 41187189020
电子邮件：jumo.china@jumo.net
互联网： www.jumo-china.com

订单信息

	(1)	**基本型号**
602030/01		JUMO heatTHERM – 内置恒温器，温度控制器 (TR)
602030/02		JUMO heatTHERM – 内置恒温器，温度监视器 (TW)
602031/20		JUMO heatTHERM – 内置恒温器，安全温度监视器 (STW)，固定设置
602031/21		JUMO heatTHERM – 内置恒温器，安全温度监视器 (STW)
602031/80		JUMO heatTHERM – 内置恒温器，安全温度限制器 (STB)，固定设置
602031/81		JUMO heatTHERM – 内置恒温器，安全温度限制器 (STB)
	(2)	**控制范围**
000		针对固定设置的限值
026		0 至 120 ° C（最高允许传感器温度 145 ° C）
028		0 至 200 ° C（最高允许传感器温度 230 ° C）
041		20 至 90 ° C（最高允许传感器温度 115 ° C）
043		20 至 150 ° C（仅具有 250 度角调节范围，最高允许传感器温度 180 ° C）
064		50 至 300 ° C（传感器材料 CrNi，最高允许传感器温度 345 ° C）
640		50 至 300 ° C（传感器材料 CrNi，仅具有 250 度角调节范围，最高允许传感器温度 345 ° C）
666		95 至 120 ° C（最高允许传感器温度 145 ° C）
671		70 至 130 ° C（最高允许传感器温度 155 ° C）
...		根据要求最高 500 ° C（有许可最高 350 ° C，无许可从 350 至 500 ° C）
	(3)	**限值 (STW/STB)**
000		针对可调节控制范围
095		95 ° C（最高允许传感器温度 145 ° C，开关点公差 0/-5 K）
100		100 ° C（最高允许传感器温度 145 ° C，开关点公差 0/-5 K）
110		110 ° C（最高允许传感器温度 145 ° C，开关点公差 0/-5 K）
	(4)	**开关滞后**
00		无（针对 STB 无数据）
25		2.5 %
70		7 %
	(5)	**远程管线长度**
1000		1000 mm
2000		2000 mm（标准）
3000		3000 mm
....		根据需要
	(6)	**远程管线材料**
20		CrNi（不锈钢），Ø 1.25 mm
40		Cu（铜，最高达 300 ° C），Ø 1.25 mm
	(7)	**工艺接口**
10		光滑的圆形传感器
	(8)	**传感器直径**
4		4 mm
6		6 mm
	(9)	**传感器材料**
20		CrNi（不锈钢）
40		Cu（铜，最高达 200 ° C）
	(10)	**远程管线保护软管类型**
00		无
13		PVC 软管
	(11)	**保护软管长度**
0		无
460		460 mm

JUMO GmbH & Co. KG
送货地址。
Mackenrodtstraße 14,
36039 Fulda, 德国
邮政地址。
36035 Fulda, 德国
电话： +49 661 6003-0
传真： +49 661 6003-607
电子邮件：mail@jumo.net
互联网： www.jumo.net

久茂自动化（大连）有限公司
中国大连金州新区双D港生命2路41号
116600
电话： +86 41187189010
+86 41187189011，
+86 41187189012，
+86 41187189013
传真： +86 41187189020
电子邮件：jumo.china@jumo.net
互联网： www.jumo-china.com

(12)	型号附加码
000	无
702	镀金速动开关触点
707	温度补偿
742	扁插头，直型
749	250 度角调节范围（仅 STW/STB）

	(1)		(2)		(3)		(4)		(5)		(6)		(7)	
订单代码		-		-		-		-		-		-		-
订购示例	602031/80	-	000	-	110	-	00	-	2000	-	40	-	10	-

	(8)		(9)		(10)		(11)		(12)	
		-		-		-		/		, ...[a]
	6	-	40	-	13	-	460	/	707	

[a] 依次列出型号附加码并用逗号隔开。

可提供其他版本。
最小订货量： 400 件

JUMO GmbH & Co. KG
送货地址。
Mackenrodtstraße 14,
36039 Fulda, 德国
邮政地址。
36035 Fulda, 德国
电话： +49 661 6003-0
传真： +49 661 6003-607
电子邮件：mail@jumo.net
互联网： www.jumo.net

久茂自动化（大连）有限公司
中国大连金州新区双D港生命2路41号
116600
电话： +86 41187189010
+86 41187189011，
+86 41187189012，
+86 41187189013
传真： +86 41187189020
电子邮件：jumo.china@jumo.net
互联网： www.jumo-china.com

库存版本

JUMO heatTHERM - 具有 2000 mm 远程管线和可调节控制范围的温度控制器 (TR)

订单代码	控制范围	开关滞后	传感器直径 × 长度	部件编号
602030/01-041-000-25-2000-40-10-6-40-13-460/707	20 至 90 ° C	约 2 K	6 × 132 mm	60003218
602030/01-041-000-70-2000-40-10-6-40-13-460/707	20 至 90 ° C	约 5 K	6 × 79 mm	60003280
602030/01-026-000-25-2000-40-10-6-40-13-460/707	0 至 120 ° C	约 3 K	6 × 87 mm	60003219
602030/01-028-000-25-2000-40-10-6-40-13-460/707	0 至 200 ° C	约 5 K	6 × 78 mm	60003220
602030/01-064-000-25-2000-40-10-6-20-13-460/707	50 至 300 ° C	约 6 K	6 × 66 mm	60003221

JUMO heatTHERM - 具有 2000 mm 远程管线和可调节控制范围的温度监视器 (TW)

订单代码	控制范围	开关滞后	传感器直径 × 长度	部件编号
602030/02-041-000-25-2000-40-10-6-40-13-460/707	20 至 90 ° C	约 2 K	6 × 132 mm	60003222
602030/02-041-000-70-2000-40-10-6-40-13-460/707	20 至 90 ° C	约 5 K	6 × 79 mm	60003281
602030/02-026-000-25-2000-40-10-6-40-13-460/707	0 至 120 ° C	约 3 K	6 × 87 mm	60003223
602030/02-028-000-25-2000-40-10-6-40-13-460/707	0 至 200 ° C	约 5 K	6 × 78 mm	60003224
602030/02-064-000-25-2000-40-10-6-20-13-460/707	50 至 300 ° C	约 6 K	6 × 66 mm	60003225

JUMO heatTHERM - 具有 2000 mm 远程管线和可调节控制范围的安全温度监视器 (STW)

订单代码	控制范围	开关滞后	传感器直径 × 长度	部件编号
602031/21-671-000-70-2000-40-10-6-40-13-460/707	70 至 130 ° C	约 10 K	6 × 68 mm	60003226

JUMO heatTHERM - 安全温度限制器 (STB)，固定设置，具有 2000 mm 远程管线且固定设置为 100 ° C

订单代码	控制范围	开关滞后	传感器直径 × 长度	部件编号
602031/80-000-100-00-2000-40-10-6-40-13-460/707	固定设置的限值	约 10 K	6 × 72 mm	60002994

JUMO heatTHERM - 具有 2000 mm 远程管线和可调节控制范围的安全温度限制器 (STB)

订单代码	控制范围	开关滞后	传感器直径 × 长度	部件编号
602031/81-666-000-00-2000-40-10-6-40-13-460/707	95 至 120 ° C	约 10 K	6 × 72 mm	60002995
602031/81-671-000-00-2000-40-10-6-40-13-460/707	70 至 130 ° C		6 × 68 mm	60003136
602031/81-043-000-00-2000-40-10-6-40-13-460/707, 749	20 至 150 ° C	上三分之一约 15 K 刻度始端约 30 K	6 × 60 mm	60003291
602031/81-640-000-00-2000-40-10-6-20-13-460/707.749	50 至 300 ° C	上三分之一约 25 K 刻度始端约 45 K	6 × 85 mm	60003292

最小订货量： 1 个包装单位 5 件

JUMO GmbH & Co. KG
送货地址。
Mackenrodtstraße 14,
36039 Fulda, 德国
邮政地址。
36035 Fulda, 德国
电话： +49 661 6003-0
传真： +49 661 6003-607
电子邮件：mail@jumo.net
互联网： www.jumo.net

久茂自动化（大连）有限公司
中国大连金州新区双D港生命2路41号
116600
电话： +86 41187189010
+86 41187189011，
+86 41187189012，
+86 41187189013
传真： +86 41187189020
电子邮件：jumo.china@jumo.net
互联网： www.jumo-china.com

配件

根据产品组 606710 和 606715

保护套管套件
（根据产品组 606710），适用于传感器直径最大为 Ø 6 mm 的型号 602030、602031 和 603070

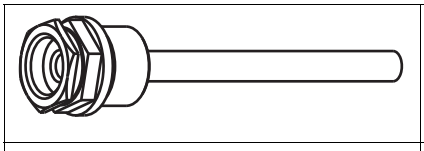		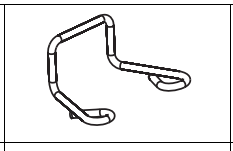	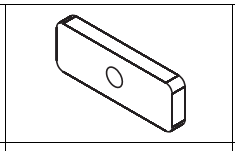		
带密封圈的保护套管		用于 应力消除的夹具	用于 表面安装恒温器的薄片	用于 表面安装恒温器的螺栓	
型号	缩写	接口	套管直径 × 安装位置 EL[a] ，单位 mm	材质	**部件编号**
带密封圈的 旋入式保护套管	28	G 1/2″	Ø 8 × 100	黄铜，镀镍 150 ° C 时的压力承载能力：48 bar	60003177
			Ø 8 × 150		60003203
			Ø 8 × 200		60003171
			Ø 8 × 100	不锈钢，1.4571 150° ° C 时的压力承载能力：88° bar	60003172
			Ø 8 × 150		60003205
			Ø 8 × 200		60003173

[a] 安装长度对应于套管末端到密封件

DIN EN 60715 TH 35-7.5 支承轨道安装套件
（根据产品组 606710）

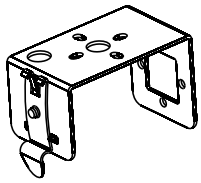			
型号	2 颗螺栓		**部件编号**
适配器套件，支承轨道 JUMO heatTHERM/EM	M3 × 4	M4 × 5	00511794

额定值调节器
（根据产品组 606715），适用于型号 602031/01

型号	控制范围 ，单位 ° C	旋钮 07	隔板 23	可调节 限位器 16	2 颗螺栓	**部件编号**
W8	20 至 90				M4 × 8	60003091
	0 至 120					60003227
	0 至 200					60003095
	50 至 300					60003098